ko1225

MUSTANG

656627 / UNI-1700 3.0

SLIM

EN 16510

CE 1450

Info/Tootja/Ražotājs/Gamintojas:
Tammer Brands Oy, Viinikankatu 36, 33800 Tampere, Finland

www.mustang-grill.com

EN FI SV DK NO ET LV LT DE PL

EN Preassembled Fireplace

PLEASE READ THESE INSTRUCTIONS CAREFULLY BEFORE ASSEMBLY. RETAIN THIS MANUAL FOR FUTURE REFERENCE.

FI Valmistakka

LUE OHJEET HUOLELLISESTI ENNEN LAITTEEN KÄYTTÖÖNOTTOA. SÄILYTÄ TÄMÄ OHJE MYÖHEMPÄÄ KÄYTTÖÄ VARTEN.

SV Förmonterad eldstad

LÄS ANVISNINGARNA NOGGRANT INNAN APPARATEN TAS I BRUK. FÖRVARA DESSA ANVISNINGAR FÖR FRAMTIDA REFERENS.

DK Færdigmonteret pejs

LÆS VENLIGST DISSE INSTRUKTIONER OMHYGGELIGT FØR MONTERING. OPBEVAR DENNE MANUAL TIL FREMTIDIG BRUG.

NO Forhåndsmontert peis

LES DISSE INSTRUKSJONENE NØYE FØR MONTERING. TA VARE PÅ DENNE BRUKSANVISNINGEN FOR FREMTIDIG BRUK.

ET Valmiskamin

ENNE GRILLAHJU KOKKUPANEMIST LUGEGE JUHEND HOOLIKALT LÄBI. HOIDKE SEE JUHEND EDASPIDISEKS KASUTAMISEKS ALLES.

LV Samontēta kamīnkrāsns

PIRMS MONTĀŽAS UZMANĪGI IZLASIET INSTRUKCIJU. SAGLABĀJIET ŠO INSTRUKCIJU TURPMĀKAI ATSAUCEI.

LT Anksto surinktas židinys

PRIEŠ SURINKDAMI ĮDĖMIAI PERSKAITYKITE ŠIAS INSTRUKCIJAS. SAUGOKITE ŠIĄ INSTRUKCIJĄ, KAD ATEITYJE PRIREIKUS GALĖTUMĖTE PERŽIŪRĖTI.

DE Vormontierte Feuerstelle

BITTE LESEN SIE DIESE ANLEITUNG VOR DER MONTAGE SORGFÄLTIG DURCH. BEWAHREN SIE DIESE ANLEITUNG ZUM SPÄTEREN NACHSCHLAGEN AUF.

PL Wstępnie zmontowany kominek

PROSIMY O UWAŻNE PRZECZYTANIE NINIEJSZEJ INSTRUKCJI PRZED MONTAŻEM. ZACHOWAĆ NINIEJSZĄ INSTRUKCJĘ DO WYKORZYSTANIA W PRZYSZŁOŚCI.

656627

MUSTANG

SLIM

Appliance code / Laitteen koodi / Produktkod / Apparatets kode / Apparatets kode / Seadme kood / Ierīces kods / Prietaiso kodas / Code des Geräts / Kod urządzenia: **UNI-1700 3.0 (656627)**

EN Fireplace for solid fuels, construction type 1.
THIS FIREPLACE IS NOT A CONTINUOUS COMBUSTION FIREPLACE.
THE FIREPLACE IS SUITABLE FOR A CHIMNEY WITH SEVERAL CONNECTIONS.
USE ONLY THE RECOMMENDED FUELS: FIREWOOD, WOOD BRIQUETTES, AND BROWN COAL BRIQUETTES.

FI Kiinteällä polttoaineella lämmitettävä takka, valmistustapa 1.
TÄMÄ TULISIJA EI OLE JATKUVALÄMMITTEINEN.
TÄTÄ TAKKAA VOI KÄYTTÄÄ JAETTUUN HORMIIN.
KÄYTÄ VAIN SEURAAVIA POLTTOAINEITA: PUUHALOT, PUUBRIKETIT, RUSKOHIILIBRIKETIT.

SV Braskamin för fasta bränslen, konstruktionstyp 1.
DENNA BRASKAMIN ÄR INTE AVSEDD FÖR KONTINUERLIG FÖRBRÄNNING.
BRASKAMINEN ÄR LÄMPLIG FÖR EN SKORSTEN MED FLERA ANSLUTNINGAR.
ANVÄND ENDAST REKOMMENDERADE BRÄNSLEN: VED, TRÄBRIKETTER ELLER BRUNKOLSBRIKETTER.

DK Pejs til fast brændsel, konstruktionstype 1.
DENNE PEJS ER IKKE EN PEJS MED KONTINUERLIG FORBRÆNDING.
PEJSEN ER EGNET TIL EN SKORSTEN MED FLERE TILSLUTNINGER.
BRUG KUN DE ANBEFALEDE BRÆNDSLER: BRÆNDE, TRÆBRIKETTER OG BRUNKULSBRIKETTER.

NO Peis for fast brensel, konstruksjonstype 1.
DETTE ILDSTEDET ER IKKE ET ILDSTED MED KONTINUERLIG FORBRENNING.
ILDSTEDET ER EGNET FOR EN SKORSTEIN MED FLERE TILKOBLINGER.
BRUK KUN ANBEFALT BRENSEL: VED, VEDBRIKETTER OG BRUNKULLBRIKETTER.

ET Tahkekütusel töötav kamin, konstruktsioon 1.
KÄESOLEV TULEASE EI OLE PIDEVKÜTTEGA.
SEDA KAMINAT VÕIB KASUTADA MITMELÕÕRILISE KORSTNA PUHUL.
KASUTAGE AINULT JÄRGMISI KÜTTEAINEID: PUUHALUD, PUUBRIKETT, PRUUNSÕEBRIKETT.

LV Cietā kurināmā kamīns, konstrukcijas tips 1.
ŠIS KAMĪNS NAV NEPĀRTRAUKTĀS DEGŠANAS KAMĪNS.
KAMĪNS IR PIEMĒROTS DŪMENIM AR VAIRĀKIEM SAVIENOJUMIEM.
IZMANTOJIET TIKAI IETEIKTO KURINĀMO: MALKU, KOKSNES BRIKETES, BRŪNOGĻU BRIKETES.

LT Krosnelė kietajam kurui, konstrukcinis tipas 1.
TAI NĖRA NUOLATINIO DEGIMO KROSNELĖ.
KROSNELĖ TINKA NAUDOTI SU KELIŲ SUJUNGIMŲ KAMINU.
NAUDOKITE TIK REKOMENDUOJAMĄ KURĄ: MALKAS, MEDŽIO BRIKETUS, MEDŽIO ANGLIES BRIKETUS.

DE Feuerstelle für feste Brennstoffe, Bauart 1.
DIESE FEUERSTÄTTE IST KEINE DAUERBRANDFEUERSTÄTTE.
DIE FEUERSTÄTTE IST FÜR EINEN SCHORNSTEIN MIT MEHREREN ANSCHLÜSSEN GEEIGNET.
VERWENDEN SIE NUR DIE EMPFOHLENEN BRENNSTOFFE: BRENNHOLZ, HOLZBRIKETTS UND BRAUNKOHLEBRIKETTS.

PL Kominek na paliwa stałe, typ konstrukcji 1.
TEN KOMINEK NIE JEST KOMINKIEM CIĄGŁEGO SPALANIA.
KOMINEK JEST PRZYSTOSOWANY DO KOMINA Z KILKOMA PRZYŁĄCZAMI.
NALEŻY UŻYWAĆ WYŁĄCZNIE ZALECANYCH PALIW: DREWNO OPAŁOWE, BRYKIETY DRZEWNE I BRYKIETY Z WĘGLA BRUNATNEGO.

SPECIFICATIONS (fuel: firewood) / TEKNISET TIEDOT (polttoaine: halko) / SPECIFIKATIONER (bränsle: ved) / SPECIFIKATIONER (brændsel: brænde) / SPESIFIKASJONER (brensel: ved) / TEHNILISED (kütteaine: halud) / SPECIFIKĀCIJAS (kurināmais: malka) / SPECIFIKACIJOS (kuras: malkos) / SPEZIFIKATIONEN (Brennstoff: Brennholz) / SPECYFIKACJA (paliwo: drewno opałowe):

Total heat output / Kokonaislämpöteho / Total värmeeffekt / Samlet varmeeffekt / Totalt varmeeffekt / Summaarne soojusvõimsus/ Kopējā siltuma atdeve / Bendras šilumos išskyrimas / Gesamte Heizleistung / Całkowita moc cieplna: ..... 6,0 kW

Efficiency rate / Hyötysuhde / Verkningsgrad / Virkningsgrad / Virkningsgrad / Kasutegur / Efektivitāte / Efektyvumo koeficientas / Wirkungsgrad / Współczynnik sprawności: ..... 81,0 %

Average CO-emission / Keskim. häkäpitoisuus / Genomsnittligt CO-utsläpp / Gennemsnitlig CO-emission / Gjennomsnittlig CO-utslipp / Keskm. CO-sisaldus/ Vidējās CO emisijas / Vidutinės CO emisijos / Durchschnittlicher CO-Ausstoß / Średnia emisja CO: ..... ≤ 0, 1%/1250 mg/m³

Dust / Pölypitoisuus / Damm / Støv / Støv / Tolmusisaldus / Putekļi / Dulkės / Staub / Pył: ..... 40 mg/m³

SAFE DISTANCE TO COMBUSTIBLE MATERIALS / VÄHIMMÄISETÄISYYS PALAVA-AINEISIIN RAKENNUSOSIIN/LÄHEISIIN MATERIAALEIHIN / SÄKERHETSAVSTÅND TILL BRÄNNBARA MATERIAL / SIKKERHEDSAFSTAND TIL BRÆNDBARE MATERIALER / SIKKER AVSTAND TIL BRENNBARE MATERIALER / OHUTUSVAHEMAAD PÕLEVMATERJALIDEST EHITUSOSADENI / DROŠS ATTĀLUMS LĪDZ DEGTSPĒJĪGIEM MATERIĀLIEM / SAUGUS NUOTOLIS IKI DEGIŲ MEDŽIAGŲ / SICHERHEITSABSTAND ZU BRENNBAREN MATERIALIEN / BEZPIECZNA ODLEGŁOŚĆ OD MATERIAŁÓW PALNYCH:

on the sides/sivuilla/på sidorna/på siderne/på sidene/külgsuunas/sānos/šonuose/an den Seiten/po bokach ..... 53 cm
at the backside/takana/på baksidan/på bagsiden/på baksiden/tagaküljelt/aizmugurē/gale/an der Rückseite/z tyłu ..... 50 cm
in the front/edessä/på framsidan/på forsiden/på forsiden/esiküljelt/priekšpusē/priekyje/an der Vorderseite/z przodu ..... 80 cm

Tested according to: EN 16510 / Testattu standardin EN 16510 mukaan. / Testad enligt: EN EN 16510 / Testet i henhold til: EN 16510 / Testet i henhold til: EN 16510 / Testitud standardite EN 16510 nõuete kohaselt. / Testēts saskaņā ar: EN 16510 / Patikrinta pagal: EN 16510 / Geprüft nach: EN 16510 / Testowane zgodnie z: EN 16510

EN PLEASE READ AND FOLLOW THE USER MANUAL.
FI LUE KÄYTTÖOHJEET JA NOUDATA NIITÄ.
SV LÄS OCH FÖLJ BRUKSANVISNINGEN.
DK LÆS OG FØLG VENLIGST BRUGERVEJLEDNINGEN.
NO VENNLIGST LES OG FØLG BRUKSANVISNINGEN.
ET LUGEGE KASUTUSJUHISED LÄBI JA JÄRGIGE NEID.
LV LŪDZAM IZLASĪT UN IEVĒROT LIETOŠANAS INSTRUKCIJU.
LT PERSKAITYKITE NAUDOTOJO INSTRUKCIJĄ IR JOS LAIKYKITĖS.
DE BITTE LESEN UND BEACHTEN SIE DIE BEDIENUNGSANLEITUNG.
PL PROSIMY O PRZECZYTANIE I PRZESTRZEGANIE INSTRUKCJI OBSŁUGI.

Info/Tootja/Ražotājs/Gamintojas:
Tammer Brands Oy, Viinikankatu 36, 33800 Tampere
www.mustang-grill.com

Lot no/ Eränro/ Partinr/ Partiets nummer/ Partienr/ Seerianumber/ Partijas Nr/ Partijos Nr/ Losnummer/ Numer partii:
0743340426

CE 1450

Parts / Osat / Delar / Dele / Deler / Osad / Daļas / Dalys / Teile / Części

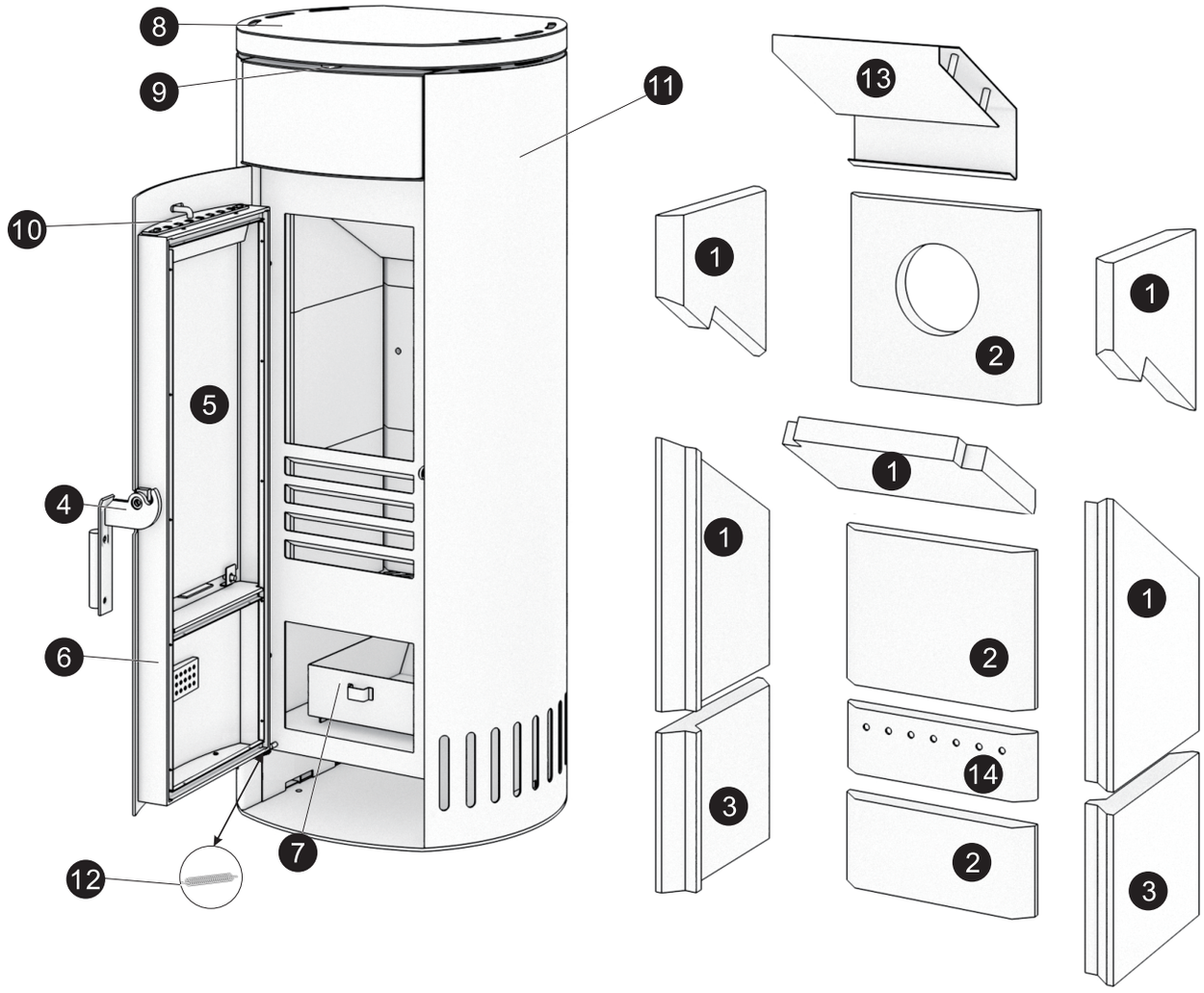

EN
FI
SV
DK
NO
ET
LV
LT
DE
PL

Hatch handle installation / Luukun kahvan asennus / Installation av luckhandtag/ Installation af lugehåndtag/ Installasjon av lukehåndtak / Luugi käepideme paigaldamine / Lūkas roktura uzstādīšana / Liuko rankenos montavimas / Einbau des Lukengriffs / Montaż uchwytu włazu

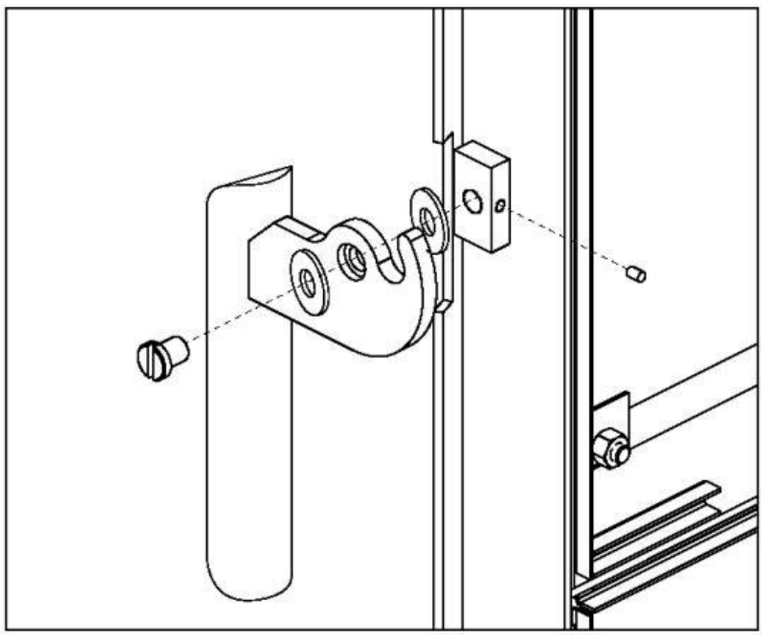

EN

Congratulations on choosing your Mustang product! The Mustang family of barbecuing products was designed for cooking good food. Our line includes a wide range of barbecuing and cooking products. Go to www.mustang-grill.fi or your nearest licensed Mustang retailer to find out more about our selection of products!

We are continually developing the Mustang line and other products it has to offer. Feedback from users plays an important role in our product development for quality assurance. We are always happy to receive any feedback on our products at mustang@mustang-grill.fi.

Please carefully go over the user instructions so you will get the most out of your grill. With careful, regular cleaning and maintenance of your grill, you will prolong its life and safety. The Mustang line of products also offers proper cleaning products and tools for its care.

For more information, go to www.mustang-grill.fi.

Preassembled Fireplace

Parts

1	Top bricks 1x, Side upper refractory bricks (left and right) 4x
2	Back bricks 3x
3	Side bricks 2x
4	Handle with screws
5	Glass (incl. sealing cord assembly parts)
6	Doors (incl. sealing cord and screws)
7	Ash tray
8	Steel top plate
9	Spacer for top plate
10	Air controller button
11	Steel side panelling
12	Door spring
13	Top plate
14	Tertiary air back metal box

Before connecting the stove:
- Have you confirmed with your chimney sweep that your new stove can be operated in your apartment?
- Has the chimney draft been calculated and the required minimum draft determined?
- Such omissions, which later result in you not being able to operate the stove, are not grounds for complaint. The stove cannot be exchanged in such cases!

Unpacking and setting up:
- Unpack the stove as close to its final location as possible. Carefully lift the stove off the pallet; at least 2 people are required, do not attempt it alone!
- Avoid tilting the stove, especially in the area of the side stones, as they could break. Use a soft underlay to protect the stove and flooring from damage.
- Side stones need "leeway" to compensate for the expansion of the body during the burning process - if the stones are too tight, they can break during the burning process!
- Have you already placed a possible floor plate?
- Have you considered the required safety distances?
  - o Rear: 500 mm
  - o Sides: 530 mm
  - o Front: 800 mm
- The connection to the chimney must be professionally carried out and approved by the chimney sweep!

Before the first operation:
- Ensure that all transport locks (inside and outside) have been removed.
- Check that the firebox lining and flue gas deflectors (also inside, at the top) are in the correct position; you may need to reach into the stove with your hand, as a visual inspection is not always sufficient.
- Check the tightness of the flue pipe connection; any gaps must be sealed with boiler putty.
- Is a throttle valve present? This can help you regulate the chimney draft later.
- Has the stove and its connection been approved by the chimney sweep?

During the first operation:
- Pay attention to the correct setting of all controls (possibly also on the back), depending on the fuel used, according to the operating instructions in the technical documents.
- Burn in the stove "slowly" with small amounts of wood. The stove paint only fully cures during this process.
- Ensure adequate ventilation of the room.
- Never leave the stove unattended!

In normal operation:
- The stove and the chimney system form a sensitive system and should always be considered together.
- Incorrect settings of air controls and an incorrectly dimensioned chimney system can lead to significant combustion problems.

Pay attention to at least the following:
1. The primary air control at the bottom of the door is exclusively for supplying combustion air through the grate when using coal products! When using wood or wood briquettes, this control remains closed! The primary air control may only be briefly opened during the ignition phase. Continuous burning of wood with the primary air control open is harmful to the environment and expensive, as the burn occurs much faster, and it also leads to overheating of the stove, ultimately causing damage to the paint, glass, and firebox lining - in case of overheating, you lose warranty claims!
2. "Find" the correct position of the secondary air control at the top of the door: Chimneys "draw" differently, both generally and under various weather conditions. The setting of the air controls according to the "operating instructions" is therefore to be understood as a guideline; these settings were determined under stable laboratory conditions. This is especially true when operating with wood, as you regulate the afterburning with the secondary air: This takes place above the flame produced when burning the fuel. The heat generated in this process is clean and free. With optimal air supply settings, you also extend the burn time and save fuel and money. If other fireplaces are operated on the same chimney, ensure that their doors are self-closing and actually closed; otherwise, the required negative pressure of the chimney does not reach your stove, and the stove "does not work."
3. Use high-quality and environmentally friendly fire starters. With a good choice of fire starters and fuel, you sometimes save kindling wood entirely.
4. Add fuel "correctly." Do not throw it into the firebox, as this can damage the firebox lining. Ensure that the fuel does not reach the area of the secondary air inlet; otherwise, the secondary air acts as an accelerator on the fuel - the burn is not clean, too fast, and the stove can overheat.
5. Never add too much fuel. The stove has a high efficiency, and adding double the amount of fuel does not necessarily make your apartment twice as warm. Instead, the additional heat escapes through the chimney, making it expensive and harmful to the environment. Ultimately, it can also lead to overheating and damage to the stove.
6. Cleaning the firebox viewing window(s): clean the firebox viewing window(s) only when they are completely cooled down. Otherwise, they could break.

FI

Onnittelut Mustang-tuotteen valinnasta! Mustangin grillaustuoteperhe on suunniteltu hyvän ruoan valmistamiseen. Tuoteperheeseen kuuluu kattava valikoima grillaus- ja ruoanlaittotuotteita. Tutustu koko valikoimaan verkossa osoitteessa www.mustang-grill.com tai lähimmällä valtuutetulla Mustang-jälleenmyyjällä.

Kehitämme Mustang-tuoteperhettä ja siihen kuuluvia tuotteita jatkuvasti. Laadun takaamiseksi käyttäjiltä saatu palaute on tuotekehityksessämme erityisen tärkeässä roolissa. Otamme mielellämme vastaan tuotteisiin liittyvää palautetta osoitteeseen mustang@mustang-grill.com.

Tutustu huolella käyttöohjeeseen, jotta saat laitteesta parhaan hyödyn. Huolehtimalla tuotteen säännöllisestä puhdistuksesta ja huollosta pidennät sen käyttöikää ja turvallisuutta. Mustang-tuotesarjasta löydät myös asianmukaiset puhdistusaineet ja harjat grillin puhdistukseen.

Lisätietoja löydät osoitteesta www.mustang-grill.com.

Valmistakka

Osat

1	Ylätiilet 1 kpl, sivun yläosassa olevat tulenkestävät tiilet (vasen ja oikea) 4 kpl
2	Takatiilet 3 kpl
3	Sivutiilet 2 kpl
4	Kahva ruuveilla
5	Lasi (sis. tiivistysnauhan asennusosat)
6	Ovet (sis. tiivistysnauha ja ruuvit)
7	Tuhkakuppi
8	Teräksinen ylälevy
9	Välilevy ylälevylle
10	Ilman säätöpainike
11	Teräksinen sivupaneeli
12	Oven jousi
13	Ylälevy
14	Tertiäärisen ilman takametallikotelo

Ennen kuin liität kamiinan:
- Oletko varmistanut nuohoojaltasi, että uusi kamiinasi voidaan käyttää asunnossasi?
- Onko savupiipun veto laskettu ja vaadittu vähimmäisveto määritetty?
- Tällaiset laiminlyönnit, jotka myöhemmin johtavat siihen, että et voi käyttää kamiinaa, eivät ole reklamaation peruste. Kamiinaa ei voi vaihtaa tällaisissa tapauksissa!

Purkaminen ja asettaminen:
- Pura kamiina mahdollisimman lähellä sen lopullista sijaintia. Nosta kamiina varovasti lavalta; tarvitaan vähintään 2 henkilöä, älä yritä yksin!
- Vältä kamiinan kallistamista, erityisesti sivukivien alueella, sillä ne voivat muuten rikkoutua. Käytä pehmeää alustaa suojataksesi kamiinaa ja lattiaa vaurioilta.
- Sivukivillä on oltava "liikkumavaraa" rungon laajenemisen kompensoimiseksi polttoprosessin aikana - jos kivet ovat liian tiukasti, ne voivat rikkoutua polttoprosessin aikana!
- Oletko jo asettanut mahdollisen lattialevyn?
- Oletko huomioinut vaaditut turvaetäisyydet?
- o takana: 500 mm
- o sivut: 530 mm
- o edessä: 800 mm
- Liitäntä savupiippuun on tehtävä ammattimaisesti ja nuohoojan hyväksymänä!

Ennen ensimmäistä käyttöönottoa:
- Varmista, että kaikki kuljetuslukot (sisällä ja ulkona) on poistettu.
- Tarkista, että tulipesän vuoraus ja savukaasun ohjaimet (myös sisällä, ylhäällä) ovat oikeassa asennossa; saatat joutua tarttumaan kamiinaan kädelläsi, sillä pelkkä silmämääräinen tarkastus ei aina riitä.
- Tarkista savupiipun liitoksen tiiviys; mahdolliset aukot on tiivistettävä kattilakitillä.
- Onko kuristusventtiili olemassa? Tämä voi auttaa sinua säätelemään savupiipun vetoa myöhemmin.
- Onko nuohooja hyväksynyt kamiinan ja sen liitännän?
- Ensimmäisen käyttöönoton aikana:
- Kiinnitä huomiota kaikkien säätimien (mahdollisesti myös takana) oikeaan asetukseen käytetyn polttoaineen mukaan teknisten asiakirjojen käyttöohjeiden mukaisesti.
- Polta kamiina "hitaasti" pienillä puumäärillä. Kamiinan maali kovettuu täysin vasta tämän prosessin aikana.
- Varmista riittävä ilmanvaihto huoneessa.
- Älä koskaan jätä kamiinaa valvomatta!
- Normaalissa käytössä:
- Kamiina ja savupiippujärjestelmä muodostavat herkän järjestelmän ja niitä on aina tarkasteltava yhdessä.
- Ilmansäätimien virheelliset asetukset ja väärin mitoitettu savupiippujärjestelmä voivat johtaa merkittäviin palamisongelmiin.

Kiinnitä huomiota vähintään seuraaviin:
1. Oven alareunan ensisijainen ilmansäädin on tarkoitettu yksinomaan palamisilman syöttämiseen arinan kautta käytettäessä hiilituotteita! Käytettäessä puuta tai puubrikettejä tämä säädin pysyy suljettuna! Ensisijainen ilmansäädin voidaan avata lyhyesti vain sytytysvaiheen aikana. Puun jatkuva polttaminen ensisijainen ilmansäädin avoinna on ympäristölle haitallista ja kallista, koska palaminen tapahtuu paljon nopeammin, ja se johtaa myös kamiinan ylikuumenemiseen, mikä lopulta aiheuttaa vaurioita maalissa, lasissa ja tulipesän vuorauksessa - kamiinan ylikuumenemisen tapauksessa menetät takuuvaatimukset!
2. "Löydä" oven yläosan toissijaisen ilmansäätimen oikea asento: Savupiiput "vetävät" eri tavalla, sekä yleisesti että eri sääolosuhteissa. Ilmansäätimien asetus "käyttöohjeiden" mukaan on siksi ymmärrettävä ohjeena; nämä asetukset on määritetty vakaissa laboratorio-olosuhteissa. Tämä pätee erityisesti puun käytössä, sillä säädät jälkipolttoa toissijaisella ilmalla: Tämä tapahtuu liekin yläpuolella, joka syntyy polttoaineen polttamisen aikana. Tässä prosessissa syntyvä lämpö on puhdasta ja ilmaista. Optimaalisilla ilmansyötön asetuksilla pidennät myös palamisaikaa ja säästät polttoainetta ja rahaa. Jos muita tulisijoja käytetään samalla savupiipulla, varmista, että niiden ovet ovat itsesulkeutuvia ja todella suljettuja; muuten savupiipun vaadittu alipaine ei saavuta kamiinaasi, ja kamiina "ei toimi."
3. Käytä korkealaatuisia ja ympäristöystävällisiä sytyttimiä. Hyvällä valinnalla sytyttimissä ja polttoaineessa säästät joskus kokonaan sytytyspuun.
4. Lisää polttoaine "oikein." Älä heitä sitä tulipesään, sillä tämä voi vahingoittaa tulipesän vuorausta. Varmista, että polttoaine ei pääse toissijaisen ilmansyötön alueelle; muuten toissijainen ilma toimii polttoaineen kiihdyttimenä - palaminen ei ole puhdasta, liian nopeaa, ja kamiina voi ylikuumentua.
5. Älä koskaan lisää liikaa polttoainetta. Kamiinalla on korkea hyötysuhde, ja kaksinkertaisen polttoainemäärän lisääminen ei välttämättä tee asunnostasi kaksinkertaisen lämpimän. Sen sijaan ylimääräinen lämpö karkaa savupiippuun, mikä tekee siitä kallista ja ympäristölle haitallista. Lopulta se voi myös johtaa ylikuumenemiseen ja vaurioihin kamiinassa.
6. Tulipesän katseluikkunan (ikkunoiden) puhdistus: puhdista tulipesän katseluikkuna (ikkunat) vasta, kun ne ovat täysin jäähtyneet. Muuten ne voivat rikkoutua.

SV

Gratulerar till ditt val av en Mustang-produkt! Mustangs serie med grillprodukter är designad för tillredning av god mat. I produktserien ingår ett omfattande sortiment av grill- och matlagningsprodukter. Bekanta dig med hela sortimentet på webben på adressen www.mustang-grill.com eller hos närmaste auktoriserade Mustang-återförsäljare.

Vi utvecklar ständigt Mustang-produktserien och de produkter som tillhör den. För att garantera kvaliteten har feedbacken från användarna en särskilt viktig roll i vår produktutveckling. Vi tar gärna emot feedback om produkterna på adressen mustang@mustang-grill.com.

Läs noga igenom bruksanvisningen så att du får ut mest nytta av apparaten. När du ser till att regelbundet rengöra och underhålla produkten förlänger du dess livslängd och säkerhet. I Mustang-produktserien hittar du även lämpliga rengöringsmedel och borstar för rengöring av grillen.

Ytterligare information finns på adressen www.mustang-grill.com.

Förmonterad eldstad

Delar

1	Övre tegelstenar 1x, övre eldfasta tegelstenar på sidorna (vänster och höger) 4x
2	Bakre tegelstenar 3x
3	Sidostycken 2x
4	Handtag med skruvar
5	Glas (inkl. tätningssnöre och monteringsdelar)
6	Dörrar svarta (inkl. tätningssnöre och skruvar)
7	Askkopp
8	Övre plåt i stål
9	Distansbricka för övre plåt
10	Luftreglage
11	Sidopaneler i stål
12	Dörrfjäder
13	Övre plåt
14	Tertiär luftbakre metallåda

Innan du ansluter kaminen:
- Har du kontrollerat med din skorstensfejarmästare att den nya kaminen kan användas i din lägenhet?
- Har skorstensdraget beräknats och det erforderliga minsta draget fastställts?
- Sådana försummelser, som senare leder till att du inte kan använda kaminen, är inte skäl för reklamation. Kaminen kan inte bytas ut i sådana fall!

Uppackning och uppställning:
- Packa upp kaminen så nära den slutliga uppställningsplatsen som möjligt. Lyft försiktigt av kaminen från pallen; minst 2 personer krävs, gör det inte ensam!
- Undvik att luta kaminen, särskilt i området kring sidostenarna, eftersom de kan gå sönder. Använd ett mjukt underlag för att skydda kaminen och golvet från skador.
- Sidostenarna behöver ”spelrum” för att kompensera för kroppens expansion under förbränningsprocessen - om stenarna sitter för hårt kan de gå sönder under förbränningsprocessen!
- Har du redan placerat en eventuell golvplatta?
- Har du beaktat de nödvändiga säkerhetsavstånden?
- o Bakre delen: 500 mm
- o Sidor: 530 mm
- o Framsida: 800 mm
- Anslutningen till skorstenen måste utföras fackmannamässigt och godkännas av sotaren!

Före första användningstillfället:
- Kontrollera att alla transportlås (invändigt och utvändigt) är borttagna.
- Kontrollera att eldstadens foder och rökgasavvisarna (även invändigt, upptill) sitter i rätt läge; eventuellt måste du sträcka in handen i kaminen, eftersom en okulär kontroll inte alltid är tillräcklig.
- Kontrollera att rökrörsanslutningen är tät; eventuella springor måste tätas med pannspackel.
- Finns det en strypventil? Den kan hjälpa dig att reglera skorstensdraget i efterhand.
- Har kaminen och dess anslutning godkänts av skorstensfejarmästaren?

Under den första användningen:
- Var uppmärksam på att alla reglage (eventuellt även på baksidan) är korrekt inställda, beroende på vilket bränsle som används, enligt bruksanvisningen i de tekniska dokumenten.
- Elda i kaminen ”långsamt” med små mängder ved. Kaminfärgen härdar först helt under denna process.
- Se till att rummet är tillräckligt ventilerat.
- Lämna aldrig kaminen obevakad!

Vid normal drift:
- Kaminen och skorstenssystemet utgör ett känsligt system och bör alltid beaktas tillsammans.
- Felaktiga inställningar av luftreglagen och ett feldimensionerat skorstenssystem kan leda till betydande förbränningsproblem.

Var uppmärksam på åtminstone följande:
1. Primärluftreglaget längst ned på luckan är endast avsett för tillförsel av förbränningsluft genom rosten vid användning av kolprodukter! Vid förbränning av trä eller träbriketter förblir detta reglage stängt! Primärluftreglaget får endast öppnas kortvarigt under tändningsfasen. Kontinuerlig vedeldning med öppet primärluftreglage är skadligt för miljön och dyrt, eftersom förbränningen sker mycket snabbare, och det leder också till överhettning av kaminen, vilket i slutändan orsakar skador på färg, glas och eldstadsfoder - vid överhettning förlorar du garantianspråk!
2. ”Hitta” rätt position för sekundärluftreglaget längst upp på dörren: Skorstenar ”drar” olika mycket, både generellt och under olika väderförhållanden. Inställningen av luftreglagen enligt ”bruksanvisningen” ska därför ses som en riktlinje; dessa inställningar har fastställts under stabila laboratorieförhållanden. Detta gäller särskilt vid vedeldning, eftersom efterförbränningen regleras med sekundärluften: Denna sker ovanför den låga som uppstår vid förbränningen av bränslet. Värmen som genereras i denna process är ren och gratis. Med optimala inställningar för lufttillförseln förlänger du också brinntiden och sparar bränsle och pengar. Om andra eldstäder används i samma skorsten ska du se till att deras dörrar är självstängande och faktiskt stängda; annars når inte det nödvändiga undertrycket i skorstenen din kamin och kaminen ”fungerar inte”.
3. Använd högkvalitativa och miljövänliga tändmedel. Med ett bra val av tändmedel och bränsle kan du ibland spara in tändveden helt och hållet.
4. Tillsätt bränsle ”på rätt sätt”. Kasta inte in det i eldstaden, eftersom det kan skada eldstadens foder. Se till att bränslet inte når området för sekundärluftens inlopp, annars fungerar sekundärluften som en accelerator på bränslet - förbränningen blir inte ren, går för fort och kaminen kan överhettas.
5. Tillsätt aldrig för mycket bränsle. Kaminen har en hög verkningsgrad, och om du fyller på med dubbelt så mycket bränsle blir din lägenhet inte nödvändigtvis dubbelt så varm. Istället försvinner den extra värmen ut genom skorstenen, vilket är dyrt och skadligt för miljön. I slutändan kan det också leda till överhettning och skador på kaminen.
6. Rengöring av eldstadens visningsfönster: Rengör eldstadens visningsfönster först när de är helt nedkylda. Annars kan de gå sönder.

DK

CongratTillykke med valget af dit Mustang-produkt! Mustang-familien af grillprodukter er designet til at lave god mad. Vores sortiment omfatter en bred vifte af grill- og madlavningsprodukter. Gå til www.mustang-grill.fi eller din nærmeste autoriserede Mustang-forhandler for at finde ud af mere om vores udvalg af produkter!

Vi udvikler hele tiden Mustang-serien og de andre produkter, den har at tilbyde. Feedback fra brugerne spiller en vigtig rolle i vores produktudvikling og kvalitetssikring. Vi er altid glade for at modtage feedback om vores produkter på mustang@mustang-grill.fi.

Læs venligst brugsanvisningen omhyggeligt igennem, så du får mest muligt ud af din grill. Med omhyggelig, regelmæssig rengøring og vedligeholdelse af din grill, vil du forlænge dens levetid og sikkerhed. Mustang-produktserien tilbyder også passende rengøringsprodukter og redskaber til pleje af grillen.

For mere information, gå til www.mustang-grill.fi.

Færdigmonteret pejs

Dele

1	Topsten 1x, Side øvre ildfaste sten (venstre og højre) 4x
2	Bageste mursten 3x
3	Sidesten 2x
4	Håndtag med skruer
5	Glas (inkl. tætningssnor og monteringsdele)
6	Døre, sorte (inkl. tætningssnor og skruer)
7	Askebæger
8	Stålplade
9	Afstandsstykke til topplade
10	Luftreguleringsknap
11	Stålsidepaneler
12	Dørfjeder
13	Topplade
14	Tertiær luftbagmetalbeholder

Før du tilslutter brændeovnen:
- Har du tjekket med din skorstensfejer, at den nye brændeovn kan bruges i din lejlighed?
- Er skorstenstrækket blevet beregnet, og er det nødvendige minimumstræk blevet bestemt?
- Sådanne forsømmelser, som senere fører til, at du ikke kan bruge brændeovnen, er ikke grund til at klage. Brændeovnen kan ikke udskiftes i sådanne tilfælde!

Udpakning og installation:
- Pak brændeovnen ud så tæt på det endelige installationssted som muligt. Løft forsigtigt ovnen af pallen; der kræves mindst 2 personer, gør det ikke alene!
- Undgå at vippe brændeovnen, især i området omkring sidestolperne, da de kan knække. Brug et blødt underlag for at beskytte ovnen og gulvet mod skader.
- Sidestenene skal have »plads« for at kompensere for kroppens udvidelse under forbrændingsprocessen - hvis stenene sidder for stramt, kan de gå i stykker under forbrændingsprocessen!
- Har du allerede placeret en eventuel gulvplade?
- Har du overvejet de nødvendige sikkerhedsafstande?
- o Bagside: 500 mm
- o Siderne: 530 mm
- o Forsiden: 800 mm
- Tilslutningen til skorstenen skal udføres professionelt og godkendes af skorstensfejeren!

Før første ibrugtagning:
- Kontrollér, at alle transportlåse (indvendige og udvendige) er fjernet.
- Kontrollér, at pejseforingen og røggasdeflektorerne (også indvendigt, øverst) sidder korrekt; det kan være nødvendigt at række ind i ovnen, da en visuel kontrol ikke altid er tilstrækkelig.
- Kontrollér, at røgrørsforbindelsen er tæt; eventuelle huller skal forsegles med spartelmasse.
- Er der en drosselventil? Den kan hjælpe dig med at regulere skorstenstrækket bagefter.
- Er brændeovnen og dens tilslutning godkendt af skorstensfejeren?

Under den første brug:
- Sørg for, at alle betjeningselementer (muligvis også på bagsiden) er korrekt justeret, afhængigt af det anvendte brændsel, i henhold til instruktionerne i de tekniske dokumenter.
- Fyr »langsomt« op i brændeovnen med små mængder træ. Ovnens farve hærder først helt under denne proces.
- Sørg for, at rummet er tilstrækkeligt ventileret.
- Efterlad aldrig brændeovnen uden opsyn!

Under normal drift:
- Brændeovnen og skorstenssystemet udgør et følsomt system og skal altid betragtes samlet.
- Forkerte indstillinger af luftreguleringen og et forkert dimensioneret skorstenssystem kan føre til betydelige forbrændingsproblemer.

Vær som minimum opmærksom på følgende:
1. Den primære luftregulering i bunden af lågen er kun beregnet til tilførsel af forbrændingsluft gennem risten ved brug af kulprodukter! Ved afbrænding af træ eller træbriketter forbliver denne kontrol lukket! Den primære luftregulering må kun åbnes kortvarigt i optændingsfasen. Kontinuerlig brændefyring med åben primærluftregulering er miljøskadelig og dyr, da forbrændingen sker meget hurtigere, og det fører også til overophedning af ovnen, hvilket i sidste ende forårsager skader på maling, glas og pejseforing - i tilfælde af overophedning mister du garantikrav!
2. »Find« den rigtige position for den sekundære luftregulering øverst på lågen: Skorstene ›trækker‹ forskelligt, både generelt og under forskellige vejrforhold. Derfor skal indstillingen af luftreguleringen i henhold til »brugsanvisningen« ses som en retningslinje; disse indstillinger er blevet bestemt under stabile laboratorieforhold. Dette gælder især for træfyring, da efterforbrændingen reguleres af sekundærluften: Den finder sted over den flamme, der opstår ved forbrændingen af brændslet. Den varme, der genereres i denne proces, er ren og gratis. Med optimale indstillinger for lufttilførsel forlænger du også brændetiden og sparer brændstof og penge. Hvis der bruges andre ildsteder i samme skorsten, skal du sørge for, at deres døre er selvlukkende og faktisk lukkede; ellers vil det nødvendige undertryk i skorstenen ikke nå din brændeovn, og brændeovnen vil »ikke fungere«.
3. Brug miljøvenlige tændere af høj kvalitet. Med et godt valg af tændingsmiddel og brændsel kan du nogle gange helt spare på brændet.
4. Fyld brænde på »den rigtige måde«. Smid det ikke ind i pejsen, da det kan beskadige pejsens beklædning. Sørg for, at brændslet ikke når ind i området med det sekundære luftindtag, da den sekundære luft ellers vil virke som en accelerator på brændslet - forbrændingen vil ikke være ren, den vil være for hurtig, og brændeovnen kan blive overophedet.
5. Tilsæt aldrig for meget brændsel. Brændeovnen har en høj effektivitet, og hvis du fylder dobbelt så meget brændsel på, bliver din lejlighed ikke nødvendigvis dobbelt så varm. I stedet vil den ekstra varme slippe ud gennem skorstenen, hvilket er dyrt og skadeligt for miljøet. I sidste ende kan det også føre til overophedning og skader på brændeovnen.
6. Rengøring af pejsens ruder: Rengør kun pejsens ruder, når de er helt afkølede. Ellers kan de gå i stykker.

NO

Gratulerer med valget av ditt Mustang-produkt! Mustang-serien av grillprodukter er utviklet for å lage god mat. Vårt sortiment omfatter et bredt utvalg av grill- og matlagingsprodukter. Gå inn på www.mustang-grill.fi eller hos din nærmeste lisensierte Mustang-forhandler for å finne ut mer om vårt utvalg av produkter!

Vi jobber kontinuerlig med å utvikle Mustang-serien og andre produkter. Tilbakemeldinger fra brukerne spiller en viktig rolle i vår produktutvikling og kvalitetssikring. Vi tar gjerne imot tilbakemeldinger om produktene våre på mustang@mustang-grill.fi.

Les nøye gjennom bruksanvisningen for å få mest mulig ut av grillen. Ved å rengjøre og vedlikeholde grillen nøye og regelmessig forlenger du grillens levetid og sikkerhet. Mustang-produktserien tilbyr også egnede rengjøringsprodukter og verktøy for vedlikehold av grillen.

Du finner mer informasjon på www.mustang-grill.fi.

Forhåndsmontert peis

Deler

1	Toppstein 1 stk, Side øvre ildfaste steiner (venstre og høyre) 4 stk
2	Bakre murstein 3x
3	Side murstein 2x
4	Håndtak med skruer
5	Glass (inkl. tetningssnor og monteringsdeler)
6	Dører, svarte (inkl. tetningssnor og skruer)
7	Askebeger
8	Stålplate
9	Avstandsstykke for plate
10	Luftreguleringsknapp
11	Stålsidepanel
12	Dørfjær
13	Plate
14	Tertiær luftboks i metall

Før du kobler til ovnen:
- Har du fått bekreftet av feieren at den nye ovnen kan brukes i leiligheten din?
- Er skorsteinstrekket beregnet og det nødvendige minimumstrekket fastsatt?
- Slike forsømmelser, som senere fører til at du ikke kan bruke ovnen, er ikke grunnlag for reklamasjon. Ovnen kan ikke byttes ut i slike tilfeller!

Utpakking og oppstilling:
- Pakk ut ovnen så nær den endelige plasseringen som mulig. Løft ovnen forsiktig av pallen; minst to personer er nødvendig, ikke gjør det alene!
- Unngå å vippe ovnen, spesielt i området ved sidesteinene, da de kan gå i stykker. Bruk et mykt underlag for å beskytte ovnen og gulvet mot skader.
- Sidesteinene trenger «spillerom» for å kompensere for kroppens utvidelse under forbrenningsprosessen - hvis steinene er for stramme, kan de gå i stykker under forbrenningsprosessen!
- Har du allerede plassert en eventuell gulvplate?
- Har du vurdert de nødvendige sikkerhetsavstandene?
- o Bak: 500 mm
- o Sider: 530 mm
- o Front: 800 mm
- Tilkoblingen til skorsteinen må være fagmessig utført og godkjent av feieren!

Før første gangs bruk:
- Kontroller at alle transportlåser (innvendig og utvendig) er fjernet.
- Kontroller at brennkammerforingen og røykgassdeflektorene (også innvendig, øverst) er i riktig posisjon; det kan være nødvendig å stikke hånden inn i ovnen, da en visuell inspeksjon ikke alltid er tilstrekkelig.
- Kontroller at røykrørstilkoblingen er tett; eventuelle hull må tettes med kjelekitt.
- Finnes det en strupeventil? Dette kan hjelpe deg med å regulere skorsteinstrekket senere.
- Er ovnen og tilkoblingen godkjent av feieren?

Under første gangs bruk:
- Vær oppmerksom på riktig innstilling av alle betjeningselementene (eventuelt også på baksiden), avhengig av hvilket brensel som brukes, i henhold til bruksanvisningen i de tekniske dokumentene.
- Fyr «sakte» i ovnen med små mengder ved. Det er først under denne prosessen at ovnsmalingen herder helt.
- Sørg for tilstrekkelig ventilasjon av rommet.
- La aldri ovnen stå uten tilsyn!

Ved normal drift:
- Ovnen og skorsteinsanlegget utgjør et følsomt system og bør alltid vurderes sammen.
- Feil innstilling av luftreguleringen og et feildimensjonert skorsteinssystem kan føre til betydelige forbrenningsproblemer.

Vær i det minste oppmerksom på følgende:
1. Primærluftreguleringen nederst på døren er utelukkende beregnet på å tilføre forbrenningsluft gjennom risten ved bruk av kullprodukter! Ved bruk av ved eller trebriketter forblir denne reguleringen lukket! Primærluftreguleringen må kun åpnes kortvarig under opptenningsfasen. Kontinuerlig vedfyring med åpen primærluftregulering er både miljøskadelig og kostbart, da forbrenningen skjer mye raskere, og det fører også til overoppheting av ovnen, noe som i siste instans kan føre til skader på lakk, glass og brennkammerforing - ved overoppheting mister du garantikravet!
2. «Finn» riktig posisjon for sekundærluftkontrollen øverst på døren: Skorsteiner «trekker» forskjellig, både generelt og under ulike værforhold. Innstillingen av luftregulatorene i henhold til «bruksanvisningen» skal derfor forstås som en retningslinje; disse innstillingene ble bestemt under stabile laboratorieforhold. Dette gjelder spesielt ved vedfyring, da man regulerer etterforbrenningen med sekundærluften: Denne foregår over flammen som oppstår ved forbrenning av brenselet. Varmen som genereres i denne prosessen er ren og gratis. Med optimale innstillinger for lufttilførsel forlenger du også brenntiden og sparer brensel og penger. Hvis andre ildsteder drives på samme skorstein, må du sørge for at dørene er selvlukkende og faktisk lukket, ellers når ikke det nødvendige undertrykket fra skorsteinen ovnen din, og ovnen «virker ikke».
3. Bruk høykvalitets og miljøvennlige tennmidler. Med et godt valg av tennmidler og brensel kan du noen ganger spare opptenningsved helt og holdent.
4. Legg på brensel «riktig». Ikke kast det inn i brennkammeret, da dette kan skade brennkammerets foring. Pass på at brenselet ikke kommer i nærheten av sekundærluftinntaket, ellers virker sekundærluften som en akselerator på brenselet - forbrenningen blir ikke ren og for rask, og ovnen kan bli overopphetet.
5. Fyll aldri på for mye brensel. Ovnen har en høy virkningsgrad, og dobbelt så mye brensel gjør ikke nødvendigvis leiligheten dobbelt så varm. I stedet slipper den ekstra varmen ut gjennom skorsteinen, noe som er dyrt og skadelig for miljøet. I ytterste konsekvens kan det også føre til overoppheting og skader på ovnen.
6. Rengjøring av brennkammerets innsynsvindu(er): Rengjør brennkammerets innsynsvindu(er) først når de er helt nedkjølt. Ellers kan de gå i stykker.

ET

Õnnitleme teid Mustangi toote valimise puhul! Mustangi grillimistoodete sari on välja töötatud hea toidu valmistamiseks. Tootesarja kuulub lai valik grillimis- ja toiduvalmistamistarvikuid. Tutvuge kogu valikuga aadressil www.mustang-grill.com või lähima volitatud edasimüüja juures.

Me arendame püsivalt Mustangi tooteid ja nendega seotud tarvikuid. Kvaliteedi tagamiseks on tarbijalt saadud tagasiside meie tootearenduses eriti tähtsal kohal. Ootame teie tagasisidet meie toodete osas aadressil mustang@mustang-grill.com.

Et saaksite seadmest maksimaalselt kasu, tutvuge põhjalikult kasutusjuhendiga. Seadme regulaarse puhastamise ja hooldamisega pikendate selle tööiga ja turvalisust. Tootesarjast Mustang leiate ka grilli puhastamiseks sobivaid puhastusvahendeid ja harju.

Lisainfot leiate aadressil www.mustang-grill.com.

Valmiskamin

Osad

1	Ülemised tellised 1x, külgmised ülemised tulekindlad tellised (vasakul ja paremal) 4x
2	Tagumised tellised 3x
3	Külgtellised 2x
4	Käepide kruvidega
5	Klaas (sh tihendussnööri paigaldusosad)
6	Mustad uksed (sh tihendussnöör ja kruvid)
7	Tuhakast
8	Terasest ülemine plaat
9	Ülemise plaadi vaheosa
10	Õhuregulaatori nupp
11	Terasest külgpanellid
12	Uksevedru
13	Ülemine plaat
14	Kolmanda õhu tagumine metallkast

Enne pliidi ühendamist:
- Kas olete oma korstnapühkija juures kinnitanud, et teie uut pliiti võib teie korteris kasutada?
- Kas korstnatõmme on arvutatud ja nõutav minimaalne tõmme kindlaks määratud?
- Sellised puudused, mis hiljem põhjustavad selle, et te ei saa ahju kasutada, ei anna põhjust kaebuse esitamiseks. Sellisel juhul ei saa pliiti välja vahetada!

Välja pakkimine ja seadistamine:
- Pakige pliit välja võimalikult lähedal selle lõplikule asukohale. Tõstke pliit ettevaatlikult kaubaaluselt maha; selleks on vaja vähemalt 2 inimest, ärge üritage seda üksi teha!
- Vältige pliidi kallutamist, eriti külgmiste kivide piirkonnas, kuna need võivad puruneda. Kasutage pliidi ja põranda kahjustuste eest kaitsmiseks pehmet alusplaati.
- Külgkivid vajavad „mänguruumi“, et kompenseerida kerise paisumist põlemise ajal - kui kivid on liiga tihedalt kinni, võivad nad põlemise ajal puruneda!
- Kas olete juba paigaldanud võimaliku põrandaplaadi?
- Kas olete arvestanud nõutavate ohutuskaugustega?
- o Tagumine: 500 mm
- o Küljed: 530 mm
- o Ees: 800 mm
- Liitumine korstnaga peab olema professionaalselt teostatud ja korstnapühkija poolt heaks kiidetud!

Enne esimest kasutamist:
- Veenduge, et kõik transpordilukud (seest ja väljast) on eemaldatud.
- Kontrollige, et tulekambri vooderdus ja suitsugaasi deflektorid (ka sees, ülalpool) oleksid õiges asendis; võib-olla tuleb käega ahju sisse ulatuda, sest visuaalne kontroll ei ole alati piisav.
- Kontrollige suitsutoruühenduse tihedust; kõik tühimikud tuleb tihendada katlakivikittiga.
- Kas drosselklapp on olemas? See võib aidata teil hiljem korstnatõmmet reguleerida.
- Kas korstnapühkija on ahju ja selle ühenduse heaks kiitnud?

Esimesel kasutuskorral:
- Pöörake tähelepanu kõigi juhtimisseadiste (võimalik, et ka tagaküljel) õigele seadistamisele, sõltuvalt kasutatavast kütusest, vastavalt tehnilistes dokumentides toodud kasutusjuhendile.
- Põletage ahju „aeglaselt“ väikeste puukogustega. Pliidivärv kõveneb täielikult alles selle protsessi käigus.
- Tagage ruumi piisav ventilatsioon.
- Ärge kunagi jätke pliiti järelevalveta!

Normaalsel töörežiimil:
- Pliit ja korstnasüsteem moodustavad tundliku süsteemi ja neid tuleb alati koos vaadelda.
- Õhu reguleerimise vale seadistus ja valesti dimensioneeritud korstnasüsteem võivad põhjustada märkimisväärseid põlemisprobleeme.

Pöörake tähelepanu vähemalt järgmisele:
1. Esmane õhuregulaator ukse allosas on mõeldud ainult põlemisõhu andmiseks läbi resti, kui kasutatakse söeprodukte! Puidu või puitbriketi kasutamisel jääb see regulaator suletuks! Primaarõhu reguleerimist võib avada ainult lühiajaliselt süttimisfaasi ajal. Pidev puidu põletamine avatud primaarõhu kontrollseadmega on keskkonnale kahjulik ja kallis, kuna põlemine toimub palju kiiremini ning see viib ka ahju ülekuumenemiseni, mis lõpuks põhjustab värvi, klaasi ja tulekambri vooderduse kahjustusi - ülekuumenemise korral kaotate garantiinõuded!
2. „Leidke“ ukse ülaosas asuva sekundaarõhu reguleerimise õige asend: Korstnad „tõmbavad“ erinevalt nii üldiselt kui ka erinevate ilmastikutingimuste korral. Seetõttu tuleb „kasutusjuhendi“ kohast õhuregulaatorite seadistust mõista kui suunist; need seadistused on kindlaks määratud stabiilsetes laboritingimustes. See kehtib eriti puiduga töötamisel, kuna te reguleerite järeltulekut sekundaarõhuga: See toimub kütuse põletamisel tekkiva leegi kohal. Selle protsessi käigus tekkiv soojus on puhas ja vaba. Optimaalsete õhuvarustuse seadistustega pikendate ka põlemisaega ning säästate kütust ja raha. Kui samas korstnas töötavad teised kaminad, veenduge, et nende uksed on isesulguvad ja tegelikult suletud; vastasel juhul ei jõua korstnast vajalik alarõhk teie ahjuni ja ahju „ei tööta“.
3. Kasutage kvaliteetseid ja keskkonnasõbralikke süütealuseid. Hea tule süüteallikate ja kütuse valikuga säästate mõnikord süütepuud täielikult.
4. Lisage kütust „õigesti“. Ärge visake seda tulekoldesse, sest see võib kahjustada tulekoldevooderdust. Jälgige, et kütus ei jõuaks sekundaarõhu sisselaske piirkonda; vastasel juhul mõjub sekundaarõhk kütusele kiirendajana - põlemine ei ole puhas, liiga kiire ja pliit võib üle kuumeneda.
5. Ärge kunagi lisage liiga palju kütust. Pliidi kasutegur on kõrge ja kahekordse kütusekoguse lisamine ei pruugi teie korterit kaks korda soojemaks muuta. Selle asemel pääseb lisasoojus korstna kaudu välja, mis teeb selle kalliks ja keskkonnale kahjulikuks. Lõppkokkuvõttes võib see põhjustada ka ahju ülekuumenemist ja kahjustada seda.
6. Tulekambri vaateakna(de) puhastamine: puhastage tulekambri vaateakna(d) alles siis, kui need on täielikult jahtunud. Vastasel juhul võivad need puruneda.

NO

ET

LV

Apsveicam ar Mustang izstrādājuma izvēli! Mustang grilēšanas aprīkojuma līnija ir izstrādāta kvalitatīva ēdiena gatavošanai. Tajā ietilpst plašs grilēšanas un ēdiena gatavošanas iekārtu un piederumu klāsts. Sīkāku informāciju par mūsu ražojumu sortimentu meklējiet www.mustang-grill.fi vai jautājiet tuvākajam licencētajam Mustang mazumtirgotājam!

Mēs nepārtraukti pilnveidojam Mustang līnijas izstrādājumus un citas piedāvājumā esošās preces. Lietotāju atsauksmēm ir svarīga loma ražojumu pilnveidē un kvalitātes nodrošināšanā. Mēs vienmēr priecājamies saņemt atsauksmes par mūsu ražojumiem – rakstiet uz e-pasta adresi mustang@mustang-grill.fi.

Lūdzam uzmanīgi izlasīt lietošanas instrukciju, lai varētu izmantot visas grila priekšrocības. Rūpīga un regulāra tīrīšana un apkope pagarinās grila lietošanas ilgumu un uzlabos drošību. Mustang izstrādājumu līnijā atradīsiet arī piemērotus grila tīrīšanas un kopšanas līdzekļus un piederumus.

Plašāka informācija pieejama www.mustang-grill.fi.

Samontēta kamīnkrāsns

Daļas

1	Augšējie ķieģeļi 1x, Sānu augšējie ugunsizturīgie ķieģeļi (kreisais un labais) 4x
2	Aizmugurējie ķieģeļi 3x
3	Sānu ķieģeļi 2x
4	Rokturi ar skrūvēm
5	Stikls (ieskaitot blīvējuma auklas montāžas detaļas)
6	Durvis melnas (ieskaitot blīvējuma auklu un skrūves)
7	Pelnu trauks
8	Tērauda augšējā plāksne
9	Augšējās plāksnes atstarotājs
10	Gaisa regulēšanas pogu
11	Tērauda sānu apšuvums
12	Durvju atsperes
13	Augšējā plāksne
14	Tertiarā gaisa aizmugurējā metāla kaste

Pirms plīts pievienošanas:
- Vai esat pārliecinājies pie skursteņslaucītāja, ka jūsu dzīvoklī var ekspluatēt jauno krāsni?
- Vai ir aprēķināta skursteņa vilkme un noteikta nepieciešamā minimālā vilkme?
- Šādas nepilnības, kuru dēļ jūs vēlāk nevarat ekspluatēt krāsni, nav pamats sūdzībai. Šādos gadījumos krāsni nevar apmainīt!

Izpakošana un uzstādīšana:
- Izsaiņojiet krāsni pēc iespējas tuvāk tās galīgajai atrašanās vietai. Uzmanīgi paceliet krāsni no paliktņa; ir nepieciešami vismaz 2 cilvēki, nemēģiniet to darīt vieni!
- Izvairieties no plīts sasvēršanas, īpaši sānu akmeņu zonā, jo tie var salūzt. Izmantojiet mīkstu pamatni, lai pasargātu krāsni un grīdas segumu no bojājumiem.
- Sānu akmeņiem nepieciešama "brīvība", lai kompensētu ķermeņa izplešanos degšanas procesā - ja akmeņi ir pārāk cieši, tie degšanas procesā var salūzt!
- Vai jau esat uzlicis iespējamo grīdas plāksni?
- Vai esat apsvēruši nepieciešamos drošības attālumus?
- o Aizmugurē: 500 mm
- o sāni: 500 mm: 530 mm. o sānu malas - 530 mm.
- o priekšā: 800 mm
- Savienojums ar skursteni ir jāveic profesionāli un jāapstiprina skursteņslaucītājam!

Pirms pirmās darbības:
- Pārliecinieties, ka ir noņemtas visas transporta slēdzenes (iekšpusē un ārpusē).
- Pārbaudiet, vai kurtuves oderējums un dūmgāzu deflektori (arī iekšpusē, augšpusē) ir pareizā stāvoklī; var būt nepieciešams aizsniegt krāsni ar roku, jo vizuāla pārbaude ne vienmēr ir pietiekama.
- Pārbaudiet dūmvada caurules savienojuma hermētiskumu; visas spraugas ir jāaizlīmē ar katla špakteles špakteli.
- Vai ir droseļvārsts? Tas var palīdzēt vēlāk regulēt skursteņa vilkmi.
- Vai skursteņslauķis ir apstiprinājis krāsni un tās savienojumu?

Pirmās darbības laikā:
- Atkarībā no izmantotā kurināmā, pievērsiet uzmanību visu vadības ierīču (iespējams, arī aizmugurē) pareizai iestatīšanai saskaņā ar lietošanas instrukcijām tehniskajos dokumentos.
- Kamīnā kuriniet "lēni" ar nelielu malkas daudzumu. Krāsns krāsa pilnībā sacietē tikai šī procesa laikā.
- Nodrošiniet atbilstošu telpas ventilāciju.
- Nekad neatstājiet krāsni bez uzraudzības!

Normālā režīmā:
- Krāsns un skursteņa sistēma veido jutīgu sistēmu, un tā vienmēr jāapskata kopā.
- Nepareizi gaisa regulēšanas iestatījumi un nepareizi izmērīta skursteņa sistēma var radīt ievērojamas sadegšanas problēmas.

Pievērsiet uzmanību vismaz šādām prasībām:
1. Primārā gaisa regulēšanas ierīce durvju apakšdaļā ir paredzēta tikai sadegšanas gaisa padevei caur režģi, ja tiek izmantoti ogļu produkti! Izmantojot malku vai koksnes briketes, šī regulēšanas ierīce paliek aizvērta! Primārā gaisa regulatoru drīkst uz īsu brīdi atvērt tikai aizdegšanās fāzē. Nepārtraukta malkas dedzināšana ar atvērtu primārā gaisa regulatoru ir kaitīga videi un dārga, jo degšana notiek daudz ātrāk, kā arī izraisa krāsns pārkaršanu, kas galu galā izraisa krāsas, stikla un kurtuves oderējuma bojājumus - pārkaršanas gadījumā jūs zaudējat garantijas tiesības!
2. "Atrodiet" pareizu sekundārā gaisa regulēšanas ierīces stāvokli durvju augšdaļā: Dūmvadi "velk" atšķirīgi gan vispārīgi, gan dažādos laika apstākļos. Tāpēc gaisa regulēšanas ierīču iestatījumi saskaņā ar "lietošanas instrukciju" ir jāsaprot kā vadlīnijas; šie iestatījumi tika noteikti stabilos laboratorijas apstākļos. Tas jo īpaši attiecas uz ekspluatāciju ar malku, jo ar sekundāro gaisu tiek regulēta sadegšana: Tas notiek virs liesmas, kas rodas, sadedzinot kurināmo. Šajā procesā radītais siltums ir tīrs un brīvs. Izmantojot optimālus gaisa padeves iestatījumus, jūs arī pagarināt degšanas laiku un ietaupāt degvielu un naudu. Ja uz tā paša skursteņa darbojas citi kamīni, pārliecinieties, ka to durtiņas ir pašaizverošas un faktiski aizvērtas; pretējā gadījumā nepieciešamais skursteņa negatīvais spiediens nesasniedz jūsu krāsni, un krāsns "nedarbojas".
3. Izmantojiet augstas kvalitātes un videi draudzīgus kurināmos. Labi izvēloties aizdedzinātājus un kurināmo, dažkārt var pilnībā ietaupīt malkas iekurināšanai.
4. "Pareizi" pievienojiet kurināmo. Nemetiet to kurtuvē, jo tas var sabojāt kurtuves oderi. Pārliecinieties, ka degviela nesasniedz sekundārā gaisa ieplūdes zonu; pretējā gadījumā sekundārais gaiss darbojas kā degvielas paātrinātājs - degšana nav tīra, pārāk ātra, un krāsns var pārkarst.
5. Nekad nepievienojiet pārāk daudz degvielas. Krāsnij ir augsts lietderības koeficients, un, pievienojot divreiz lielāku degvielas daudzumu, dzīvoklis ne vienmēr būs divreiz siltāks. Tā vietā papildu siltums izplūst caur skursteni, kas sadārdzina un kaitē videi. Galu galā tas var izraisīt arī krāsns pārkaršanu un bojājumus.
6. Kamīna kurtuves skatloga(-u) tīrīšana: kurtuves skatlogu(-us) tīriet tikai tad, kad tie ir pilnībā atdzisuši. Pretējā gadījumā tie var saplīst.

LT

Sveikiname išsirinkus „Mustang“ gaminį! „Mustang“ barbekiu gaminių šeima sukurta geram maistui ruošti. Mūsų liniją sudaro įvairūs kepsninių ir kiti valgio gaminimo gaminiai. Norėdami daugiau sužinoti apie mūsų gaminių asortimentą, eikite adresu www.mustang-grill.fi arba į artimiausią licencijuotą „Mustang“ mažmeninės prekybos vietą!

Nuolatos tobuliname „Mustang“ liniją ir kitus siūlomus gaminius. Kuriant gaminius svarbų vaidmenį vaidina naudotojų atsiliepimai, padedantys užtikrinti kokybę. Labai džiaugtumėmės, jei atsiliepimus apie mūsų gaminius pateiktumėte adresu mustang@mustang-grill.fi.

Prašome nuodugniai susipažinti su naudotojo instrukcija, kad galėtumėte kuo labiau išnaudoti kepsninės privalumus. Rūpestingai ir reguliariai valydami bei prižiūrėdami kepsninę prailginsite jos naudojimo trukmę ir padidinsite saugumą. „Mustang“ gaminių linijoje taip pat siūlomos tinkamos valymo priemonės ir priežiūrai skirti įrankiai.

Norėdami gauti daugiau informacijos, eikite adresu www.mustang-grill.fi.

Anksto surinktas židinys

Dalys

1	Viršutinės plytos 1x, Šoninės viršutinės ugniai atsparios plytos (kairėje ir dešinėje) 4x
2	Galinės plytos 3 vnt.
3	Šoninės plytos 2 vnt.
4	Rankena su varžtais
5	Stiklas (įskaitant sandarinimo virvės surinkimo detales)
6	Juodos durys (įskaitant sandarinimo virvę ir varžtus)
7	Peleninė
8	Plieninė viršutinė plokštė
9	Viršutinės plokštės tarpiklis
10	Oro reguliavimo mygtukas
11	Plieninės šoninės apdailos plokštės
12	Durų spyruoklė
13	Viršutinė plokštė
14	Tretinio oro galinė metalinė dėžė

Prieš prijungdami viryklę:
- Ar pasitvirtinote su kaminkrėčiu, kad naująją krosnelę galima eksploatuoti jūsų bute?
- Ar buvo apskaičiuota kamino trauka ir nustatyta reikiama minimali trauka?
- Tokie praleidimai, dėl kurių vėliau negalėsite eksploatuoti krosnelės, nėra pagrindas skųstis. Tokiais atvejais krosnelė negali būti keičiama!

Išpakavimas ir įrengimas:
- Krosnelę išpakuokite kuo arčiau jos galutinės vietos. Atsargiai pakelkite krosnelę nuo padėklo; reikia bent 2 žmonių, nebandykite to daryti vieni!
- Venkite pakreipti krosnelę, ypač šoninių akmenų srityje, nes jie gali sulūžti. Kad apsaugotumėte krosnelę ir grindis nuo pažeidimų, naudokite minkštą paklotą.
- Šoniniams akmenims reikia „laisvumo“, kad kompensuotų kūno išsiplėtimą degimo proceso metu - jei akmenys bus per daug įtempti, degimo proceso metu jie gali sulūžti!
- Ar jau įdėjote galimą grindų plokštę?
- Ar atsižvelgėte į reikiamus saugius atstumus?
- o Užpakalinis: 500 mm
- o Šonai: 500 mm: 530 mm.
- o priekyje: 800 mm
- Prijungimas prie kamino turi būti atliktas profesionaliai ir patvirtintas kaminkrėčio!

Prieš pirmąją operaciją:
- Įsitikinkite, kad nuimti visi transportavimo užraktai (viduje ir išorėje).
- Patikrinkite, ar ugniakuro įdėklas ir dūmtraukio dujų deflektoriai (taip pat viduje, viršuje) yra tinkamoje padėtyje; gali tekti ranka įeiti į krosnelę, nes ne visada pakanka vizualinės apžiūros.
- Patikrinkite dūmtraukio vamzdžio jungties sandarumą; bet kokius tarpus būtina užtaisyti katilo glaistu.
- Ar yra droselinė sklendė? Tai gali padėti vėliau reguliuoti kamino trauką.
- Ar krosnelę ir jos jungtį patvirtino kaminkrėtys?

Per pirmąją eksploataciją:
- Atkreipkite dėmesį į teisingą visų valdiklių nustatymą (galbūt taip pat ir gale), priklausomai nuo naudojamo kuro, pagal techniniuose dokumentuose pateiktas naudojimo instrukcijas.
- Krosnelėje deginkite „lėtai“, naudodami nedidelį kiekį malkų. Krosnelės dažai visiškai sukietėja tik šio proceso metu.
- Užtikrinkite tinkamą patalpos vėdinimą.
- Niekada nepalikite krosnelės be priežiūros!

Įprastai veikiant:
- Krosnelė ir dūmtraukio sistema sudaro jautrią sistemą ir visada turi būti vertinamos kartu.
- Neteisingi oro reguliavimo nustatymai ir neteisingų matmenų dūmtraukio sistema gali sukelti didelių degimo problemų.

Atkreipkite dėmesį bent į šiuos dalykus:
1. Durelių apačioje esantis pirminis oro reguliatorius yra skirtas tik degimo orui tiekti per groteles, kai naudojami akmens anglies produktai! Naudojant medieną arba medienos briketus, šis valdiklis lieka uždarytas! Pirminio oro reguliatorius gali būti trumpam atidarytas tik uždegimo fazės metu. Nuolatinis malkų deginimas esant atidarytam pirminio oro reguliatoriui yra žalingas aplinkai ir brangus, nes degimas vyksta daug greičiau, be to, dėl to krosnelė perkaista, galiausiai sugadinami dažai, stiklas ir ugniakuro išklotinė - perkaitimo atveju prarandate garantines pretenzijas!
2. „Suraskite“ teisingą antrinio oro reguliatoriaus padėtį durelių viršuje: Kaminai „traukia“ skirtingai tiek apskritai, tiek esant įvairioms oro sąlygoms. Todėl „Eksploatavimo instrukcijoje“ nurodytus oro reguliavimo nustatymus reikia suprasti kaip orientacinius; šie nustatymai buvo nustatyti stabiliomis laboratorinėmis sąlygomis. Tai ypač aktualu eksploatuojant su malkomis, nes antriniu oru reguliuojamas papildomas degimas: Tai vyksta virš liepsnos, kuri susidaro degant kurui. Šio proceso metu išsiskirianti šiluma yra švari ir nemokama. Naudodami optimalius oro tiekimo nustatymus, taip pat prailginate degimo laiką ir taupote degalus bei pinigus. Jei tame pačiame kamine veikia kiti židiniai, įsitikinkite, kad jų durelės yra savaime užsidarančios ir faktiškai uždarytos; priešingu atveju reikiamas neigiamas kamino slėgis nepasiekia jūsų krosnelės ir ji „neveikia“.
3. Naudokite aukštos kokybės ir ekologiškas ugnies užkūrimo medžiagas. Gerai pasirinkę ugnies užkūrėją ir kurą, kartais visiškai sutaupysite malkų.
4. Kuro įpilkite „teisingai“. Nemeskite jo į kūryklą, nes taip galite pažeisti kūryklos įdėklą. Pasirūpinkite, kad kuras nepasiektų antrinio oro įleidimo angos zonos; priešingu atveju antrinis oras veikia kurą kaip greitintuvas - degimas nėra švarus, per greitas, ir krosnelė gali perkaisti.
5. Niekada neįpilkite per daug kuro. Krosnelės naudingumo koeficientas yra didelis, todėl įpylus dvigubai daugiau kuro nebūtinai butas bus dvigubai šiltesnis. Priešingai, papildoma šiluma išeina per kaminą, todėl ji brangiai kainuoja ir kenkia aplinkai. Galiausiai dėl to gali perkaisti ir sugesti krosnelė.
6. Krosnelės apžiūros langelio (-ų) valymas: Krosnelės apžiūros langelį (-us) valykite tik tada, kai jis (jie) visiškai atvėsta. Priešingu atveju jie gali sudužti.

DE

Herzlichen Glückwunsch zur Wahl Ihres Mustang-Produkts! Die Grillprodukte der Mustang-Familie wurden für die Zubereitung guter Speisen entwickelt. Unser Sortiment umfasst eine breite Palette von Grill- und Kochprodukten. Besuchen Sie www.mustang-grill.fi oder Ihren nächstgelegenen lizenzierten Mustang-Händler, um mehr über unsere Produktauswahl zu erfahren!

Wir entwickeln die Mustang-Linie und andere Produkte, die sie zu bieten hat, ständig weiter. Rückmeldungen von Anwendern spielen bei unserer Produktentwicklung zur Qualitätssicherung eine wichtige Rolle. Wir freuen uns über jedes Feedback zu unseren Produkten unter mustang@mustang-grill.fi.

Bitte lesen Sie die Gebrauchsanweisung sorgfältig durch, damit Sie Ihren Grill optimal nutzen können. Mit einer sorgfältigen, regelmäßigen Reinigung und Wartung Ihres Grills verlängern Sie dessen Lebensdauer und Sicherheit. Die Mustang-Produktlinie bietet auch geeignete Reinigungsprodukte und Werkzeuge für die Pflege.

Weitere Informationen finden Sie unter www.mustang-grill.fi.

Vormontierte Feuerstelle

Teile

1	Oberste Steine 1x, Seitliche obere feuerfeste Steine (links und rechts) 4x
2	Rückwandsteine 3x
3	Seitensteine 2x
4	Griff mit Schrauben
5	Glas (inkl. Dichtungsband-Montageteile)
6	Türen schwarz (inkl. Dichtungsband und Schrauben)
7	Aschenkasten
8	Stahl-Deckplatte
9	Abstandhalter für Deckplatte
10	Luftreglerknopf
11	Stahl-Seitenverkleidung
12	Türfeder
13	Deckplatte
14	Tertiärluft-Metallkasten

Bevor Sie den Ofen anschließen:
- Haben Sie mit Ihrem Schornsteinfeger geklärt, ob Ihr neuer Ofen in Ihrer Wohnung betrieben werden darf?
- Wurde der Schornsteinzug berechnet und der erforderliche Mindestzug ermittelt?
- Solche Versäumnisse, die später dazu führen, dass Sie den Ofen nicht betreiben können, sind kein Reklamationsgrund. Der Ofen kann in solchen Fällen nicht umgetauscht werden!

Auspacken und Aufstellen:
- Packen Sie den Ofen so nah wie möglich an seinem endgültigen Standort aus. Heben Sie den Ofen vorsichtig von der Palette; mindestens 2 Personen sind erforderlich, versuchen Sie es nicht allein!
- Vermeiden Sie es, den Ofen zu kippen, insbesondere im Bereich der Seitensteine, da diese sonst brechen könnten. Verwenden Sie eine weiche Unterlage, um den Ofen und den Boden vor Beschädigungen zu schützen.
- Seitensteine benötigen „Spielraum", um die Ausdehnung des Ofenkörpers während des Brennvorgangs auszugleichen – wenn die Steine zu fest sitzen, können sie während des Brennvorgangs brechen!
- Haben Sie bereits eine eventuelle Bodenplatte platziert?
- Haben Sie die erforderlichen Sicherheitsabstände beachtet?
- o Rückseite: 500 mm
- o Seiten: 530 mm
- o Vorne: 800 mm
- Der Anschluss an den Schornstein muss fachgerecht ausgeführt und vom Schornsteinfeger abgenommen werden!

Vor dem ersten Betrieb:
- Vergewissern Sie sich, dass alle Transportsicherungen (innen und außen) entfernt wurden.
- Überprüfen Sie, ob die Feuerraumauskleidung und die Rauchgasumlenkungen (auch innen oben) in der richtigen Position sind; eventuell müssen Sie mit der Hand in den Ofen greifen, da eine Sichtprüfung nicht immer ausreicht.
- Überprüfen Sie den festen Sitz des Rauchrohranschlusses; eventuelle Spalten müssen mit Kesselkitt abgedichtet werden.
- Ist eine Drosselklappe vorhanden? Diese kann Ihnen später bei der Regulierung des Schornsteinzuges helfen.
- Sind Ofen und Anschluss vom Schornsteinfeger abgenommen?

Beim ersten Betrieb:
- Achten Sie auf die richtige Einstellung aller Regler (evtl. auch auf der Rückseite), je nach verwendetem Brennstoff, gemäß Bedienungsanleitung in den technischen Unterlagen.
- Brennen Sie den Ofen „langsam" mit kleinen Holzmengen ein. Erst dabei härtet der Ofenlack vollständig aus.
- Sorgen Sie für ausreichende Belüftung des Raumes.
- Lassen Sie den Ofen nie unbeaufsichtigt!

Im Normalbetrieb:
- Der Ofen und das Schornsteinsystem bilden ein sensibles System und sollten immer zusammen betrachtet werden.
- Falsche Einstellungen der Luftregler und ein falsch dimensioniertes Schornsteinsystem können zu erheblichen Verbrennungsproblemen führen.

Achten Sie mindestens auf Folgendes:
1. Der Primärluftregler unten an der Tür dient ausschließlich der Zufuhr von Verbrennungsluft durch den Rost bei Verwendung von Kohleprodukten! Bei Verwendung von Holz oder Holzbriketts bleibt diese Regelung geschlossen! Die Primärluftregelung darf nur während der Anzündphase kurzzeitig geöffnet werden. Das kontinuierliche Verbrennen von Holz bei geöffneter Primärluftregelung ist umweltschädlich und teuer, da die Verbrennung viel schneller erfolgt, und es führt auch zu einer Überhitzung des Ofens, was letztendlich zu Schäden an Lack, Glas und Feuerraumauskleidung führt – bei Überhitzung verlieren Sie Ihre Garantieansprüche!
2. „Finden" Sie die richtige Position der Sekundärluftregelung oben an der Tür: Kamine ‚ziehen' unterschiedlich, sowohl allgemein als auch unter verschiedenen Wetterbedingungen. Die Einstellung der Luftregler gemäß der ‚Betriebsanleitung' ist daher als Richtlinie zu verstehen; diese Einstellungen wurden unter stabilen Laborbedingungen ermittelt. Dies gilt insbesondere beim Betrieb mit Holz, da Sie die Nachverbrennung mit der Sekundärluft regeln: Diese findet oberhalb der Flamme statt, die bei der Verbrennung des Brennstoffs entsteht. Die dabei entstehende Wärme ist sauber und kostenlos. Mit optimaler Luftzufuhr verlängern Sie zudem die Brenndauer und sparen Brennstoff und Geld. Wenn am selben Schornstein noch andere Feuerstätten betrieben werden, achten Sie darauf, dass deren Türen selbstschließend sind und auch tatsächlich geschlossen werden, sonst kommt der erforderliche Unterdruck des Schornsteins nicht bei Ihrem Ofen an und der Ofen „arbeitet nicht".
3. Verwenden Sie hochwertige und umweltfreundliche Anzünder. Mit einer guten Auswahl an Anzündern und Brennstoff können Sie sich manchmal das Anzünden von Holz ganz sparen.
4. Fügen Sie den Brennstoff „richtig" hinzu. Werfen Sie ihn nicht in den Feuerraum, da dies die Auskleidung des Feuerraums beschädigen kann. Achten Sie darauf, dass der Brennstoff nicht in den Bereich des Sekundärlufteinlasses gelangt, da sonst die Sekundärluft als Beschleuniger für den Brennstoff wirkt – die Verbrennung ist nicht sauber, zu schnell und der Ofen kann überhitzen.
5. Geben Sie nie zu viel Brennstoff hinzu. Der Ofen hat einen hohen Wirkungsgrad, und wenn Sie die doppelte Menge Brennstoff hinzufügen, wird Ihre Wohnung nicht unbedingt doppelt so warm. Stattdessen entweicht die zusätzliche Wärme durch den Schornstein, was teuer und umweltschädlich ist. Letztendlich kann es auch zu einer Überhitzung und Beschädigung des Ofens führen.
6. Reinigung der Sichtfenster des Feuerraums: Reinigen Sie die Sichtfenster des Feuerraums nur, wenn sie vollständig abgekühlt sind. Andernfalls könnten sie zerbrechen.

PL

Gratulujemy wyboru produktu Mustang! Rodzina produktów do grillowania Mustang została zaprojektowana z myślą o przyrządzaniu dobrego jedzenia. Nasza linia obejmuje szeroką gamę produktów do grillowania i gotowania. Odwiedź stronę www.mustang-grill.fi lub najbliższego licencjonowanego sprzedawcę produktów Mustang, aby dowiedzieć się więcej o naszej ofercie!

Nieustannie rozwijamy linię Mustang i inne produkty, które ma do zaoferowania. Opinie użytkowników odgrywają ważną rolę w rozwoju naszych produktów w celu zapewnienia jakości. Zawsze chętnie przyjmujemy wszelkie opinie na temat naszych produktów pod adresem mustang@mustang-grill.fi.

Prosimy o dokładne zapoznanie się z instrukcją obsługi, aby w pełni wykorzystać możliwości grilla. Dzięki starannemu, regularnemu czyszczeniu i konserwacji grilla przedłużysz jego żywotność i bezpieczeństwo. Linia produktów Mustang oferuje również odpowiednie środki czyszczące i narzędzia do ich pielęgnacji.

Więcej informacji można znaleźć na stronie www.mustang-grill.fi.

Wstępnie zmontowane palenisko

Części

1	Cegły górne 1x, cegły ogniotrwałe boczne górne (lewa i prawa) 4x
2	Cegły tylne 3x
3	Cegły boczne 2x
4	Uchwyt ze śrubami
5	Szkło (wraz z elementami montażowymi uszczelki)
6	Drzwi czarne (wraz z uszczelką i śrubami)
7	Popielniczka
8	Stalowa płyta górna
9	Przekładka do płyty górnej
10	Przycisk regulatora powietrza
11	Stalowe panele boczne
12	Sprężyna drzwi
13	Płyta górna
14	Trzecie metalowe pudełko powietrzne

Przed podłączeniem pieca:
1. Czy potwierdziłeś u kominiarza, że Twój nowy piec może być eksploatowany w Twoim mieszkaniu?
2. Czy obliczono ciąg kominowy i określono wymagany minimalny ciąg?
3. Takie zaniedbania, które później skutkują brakiem możliwości obsługi pieca, nie stanowią podstawy do reklamacji. W takich przypadkach piec nie podlega wymianie!

Rozpakowanie i ustawienie:
- Rozpakować piec jak najbliżej jego ostatecznego miejsca ustawienia. Ostrożnie podnieść piec z palety; wymagane są co najmniej 2 osoby, nie próbować robić tego samemu!
- Unikać przechylania pieca, szczególnie w obszarze bocznych kamieni, ponieważ mogą one pęknąć. Użyj miękkiego podkładu, aby chronić piec i podłogę przed uszkodzeniem.
- Kamienie boczne potrzebują „luzu", aby skompensować rozszerzanie się ciała podczas procesu spalania - jeśli kamienie są zbyt ciasne, mogą pęknąć podczas procesu spalania!
- Czy umieściłeś już ewentualną płytę podłogową?
- Czy uwzględniono wymagane odległości bezpieczeństwa?
- o Tył: 500 mm
- o Boki: 530 mm
- o Przód: 800 mm
- Podłączenie do komina musi być wykonane profesjonalnie i zatwierdzone przez kominiarza!

Przed pierwszym uruchomieniem:
- Upewnić się, że wszystkie blokady transportowe (wewnętrzne i zewnętrzne) zostały usunięte.
- Sprawdzić, czy okładzina paleniska i deflektory spalin (również wewnątrz, na górze) znajdują się w prawidłowym położeniu; konieczne może być sięgnięcie ręką do wnętrza pieca, ponieważ kontrola wzrokowa nie zawsze jest wystarczająca.
- Sprawdź szczelność połączenia rury spalinowej; wszelkie szczeliny należy uszczelnić kitem kotłowym.
- Czy obecna jest przepustnica? Może to pomóc w późniejszej regulacji ciągu kominowego.
- Czy piec i jego podłączenie zostały zatwierdzone przez kominiarza?

Podczas pierwszego uruchomienia:
- Zwrócić uwagę na prawidłowe ustawienie wszystkich regulatorów (ewentualnie również z tyłu), w zależności od stosowanego paliwa, zgodnie z instrukcją obsługi zawartą w dokumentacji technicznej.
- Palić w piecyku „powoli" niewielkimi ilościami drewna. Farba pieca utwardza się w pełni dopiero podczas tego procesu.
- Zapewnić odpowiednią wentylację pomieszczenia.
- Nigdy nie pozostawiać pieca bez nadzoru!

Podczas normalnej pracy:
- Piec i system kominowy tworzą wrażliwy system i powinny być zawsze rozpatrywane razem.
- Nieprawidłowe ustawienia regulatorów powietrza i nieprawidłowo zwymiarowany system kominowy mogą prowadzić do poważnych problemów ze spalaniem.

Należy zwrócić uwagę przynajmniej na poniższe elementy:
1. Regulator powietrza pierwotnego w dolnej części drzwiczek służy wyłącznie do doprowadzania powietrza do spalania przez ruszt w przypadku korzystania z produktów węglowych! W przypadku stosowania drewna lub brykietów drzewnych regulator ten pozostaje zamknięty! Regulator powietrza pierwotnego może być otwarty tylko na chwilę podczas fazy zapłonu. Ciągłe spalanie drewna przy otwartej regulacji powietrza pierwotnego jest szkodliwe dla środowiska i kosztowne, ponieważ spalanie następuje znacznie szybciej, a także prowadzi do przegrzania pieca, powodując ostatecznie uszkodzenie lakieru, szyby i okładziny paleniska - w przypadku przegrzania traci się prawo do roszczeń gwarancyjnych!
2. „Znajdź" prawidłową pozycję regulatora powietrza wtórnego w górnej części drzwiczek: Kominy „ciągną" różnie, zarówno ogólnie, jak i w różnych warunkach pogodowych. Ustawienie regulatorów powietrza zgodnie z „instrukcją obsługi" należy zatem rozumieć jako wytyczne; ustawienia te zostały określone w stabilnych warunkach laboratoryjnych. Jest to szczególnie prawdziwe w przypadku pracy z drewnem, ponieważ dopalanie reguluje się za pomocą powietrza wtórnego: Odbywa się to ponad płomieniem powstającym podczas spalania paliwa. Ciepło generowane w tym procesie jest czyste i darmowe. Dzięki optymalnym ustawieniom dopływu powietrza można również wydłużyć czas spalania oraz zaoszczędzić paliwo i pieniądze. Jeśli na tym samym kominie działają inne kominki, upewnij się, że ich drzwiczki są samozamykające się i faktycznie zamknięte; w przeciwnym razie wymagane podciśnienie komina nie dotrze do pieca, a piec „nie zadziała".
3. Używaj wysokiej jakości i przyjaznych dla środowiska podpałek. Dzięki dobremu doborowi podpałki i paliwa można czasami całkowicie zaoszczędzić na drewnie rozpałkowym.
4. Paliwo należy dodawać „prawidłowo". Nie wrzucaj go do paleniska, ponieważ może to spowodować uszkodzenie okładziny paleniska. Upewnij się, że paliwo nie dociera do obszaru wlotu powietrza wtórnego; w przeciwnym razie powietrze wtórne działa jak przyspieszacz paliwa - spalanie nie jest czyste, zbyt szybkie, a piec może się przegrzać.
5. Nigdy nie należy dodawać zbyt dużej ilości paliwa. Piec ma wysoką sprawność, a dodanie podwójnej ilości paliwa niekoniecznie sprawi, że w mieszkaniu będzie dwa razy cieplej. Zamiast tego dodatkowe ciepło ucieka przez komin, co jest kosztowne i szkodliwe dla środowiska. Ostatecznie może to również prowadzić do przegrzania i uszkodzenia pieca.
6. Czyszczenie wizjerów paleniska: wizjery paleniska należy czyścić dopiero po ich całkowitym ostygnięciu. W przeciwnym razie może dojść do ich pęknięcia.

Slimline Combustion Chamber –Replacing Ceramic Plates
Ohut polttokammio – keraamisten levyjen korvaaminen
Smal förbränningskammare – byte av keramiska plattor
Slimline forbrændingskammer – udskiftning af keramiske plader
Slimline forbrenningskammer – Erstatning av keramiske plater
Õhuke põlemiskamber – keraamiliste plaatide asendamine
Plāna degkamera – keramisko plākšņu nomaiņa
Plonas degimo kameros – keraminių plokščių keitimas
Schlanke Brennkammer – Austausch von Keramikplatten
Smukła komora spalania – wymiana płytek ceramicznych

1.

Remove the top plate.
Poista ylälevy.
Ta bort den övre plattan.
Fjern den øverste plade.
Fjern toppplaten.
Eemalda ülemine plaat.
Noņemiet augšējo plāksni.
Nuimkite viršutinę plokštę.
Entfernen Sie die obere Platte.
Zdejmij górną płytę.

2.

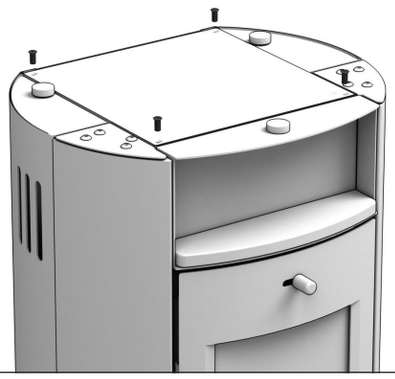

Loosen all four screws from the cover.
Löysää kaikki neljä ruuvia kannesta.
Lossa alla fyra skruvarna från locket.
Løsn alle fire skruer fra dækslet.
Løsne alle fire skruene fra dekselet.
Lõdvendage kõik neli kaanel olevat kruvi.
Atveriet visus četrus vāka skrūves.
Atlaisvinkite visus keturis dangčio varžtus.
Lösen Sie alle vier Schrauben der Abdeckung.
Odkręć wszystkie cztery śruby z pokrywy.

3.

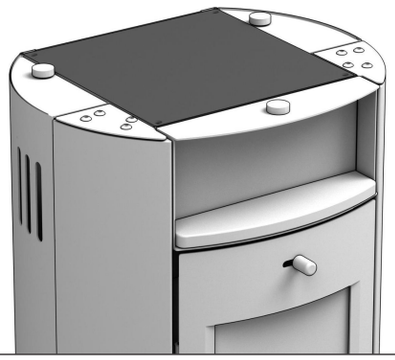

Remove the metal plate.
Poista metallilevy.
Ta bort metallplattan.
Fjern metalpladen.
Fjern metallplaten.
Eemaldage metallplaat.
Noņemiet metāla plāksni.
Nuimkite metalinę plokštelę.
Entfernen Sie die Metallplatte.
Zdejmij metalową płytkę.

4.

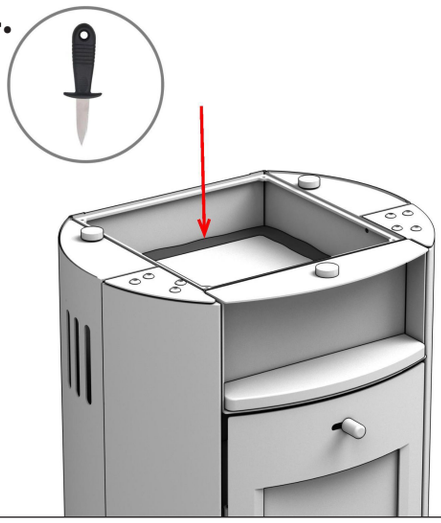

Use the tool to separate the adhesive from the body (The adhesive residue can be disposed of).
Käytä työkalua irrottamaan liima rungosta (liimajäämät voidaan hävittää).
Använd verktyget för att separera limmet från karossen (limresterna kan kasseras).
Brug værktøjet til at adskille klæbemidlet fra kroppen (klæbemiddelresterne kan bortskaffes)
Bruk verktøyet til å skille limet fra kroppen (limrestene kan kastes).
Kasutage tööriista, et eraldada kleepaine korpusest (kleepaine jäägid võib ära visata).
Izmantojiet instrumentu, lai atdalītu līmi no virsmas (līmes paliekas var izmest).
Naudokite įrankį, kad atskirtumėte klijus nuo korpuso (klijų likučius galima išmesti).
Verwenden Sie das Werkzeug, um den Klebstoff vom Gehäuse zu trennen (die Klebstoffreste können entsorgt werden).
Użyj narzędzia, aby oddzielić klej od korpusu (pozostałości kleju można wyrzucić).

5.

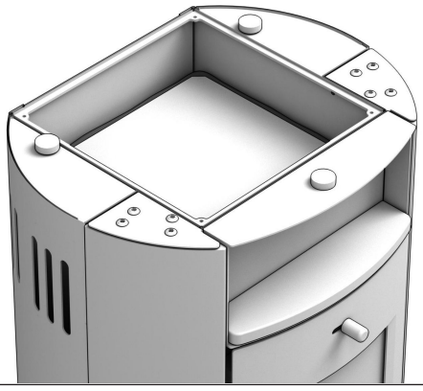

Remove the vermiculite deflector plate.
Poista vermikuliittisuojalevy.
Ta bort vermikulitdeflektorplattan.
Fjern vermikulit-afbøjningspladen.
Fjern vermikulittdeflektorplaten.
Eemaldage vermikuliidi deflektorplaat.
Noņemiet vermikulīta deflektora plāksni.
Nuimkite vermikulito deflektoriaus plokštę.
Entfernen Sie die Vermiculit-Ablenkplatte.
Zdejmij płytkę odchylającą wermikulit.

6.

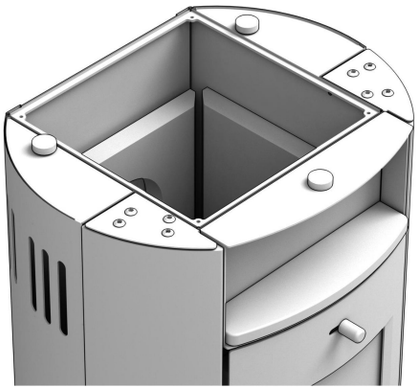

Replace the ceramic plates in the combustion chamber
(Since the combustion chamber stones are stacked on top of each other, depending on which plate needs to be replaced, they must be taken out from top to bottom and reinserted accordingly.)
PS: Finally, please reinsert the vermiculite deflector plate and screw the metal plate back onto the body.
Vaihda keraamiset levyt palotilaan
(Koska palotilan kivet on pinottu päällekkäin, ne on otettava pois ylhäältä alas ja asetettava takaisin paikoilleen sen mukaan, mikä levy on vaihdettava.)
PS: Aseta lopuksi vermikuliittisuojalevy takaisin paikoilleen ja ruuvaa metallilevy takaisin runkoon.
Byt ut keramikplattorna i förbränningskammaren
(Eftersom förbränningskammarens stenar är staplade på varandra måste de, beroende på vilken platta som behöver bytas ut, tas ut från toppen och nedåt och sättas tillbaka på rätt plats.)
PS: Sätt slutligen tillbaka vermikulitdeflektorplattan och skruva fast metallplattan på kroppen igen.
Udskift de keramiske plader i forbrændingskammeret
(Da stenene i forbrændingskammeret er stablet oven på hinanden, skal de, afhængigt af hvilken plade der skal udskiftes, tages ud fra top til bund og genindsættes i overensstemmelse hermed).
PS: Til sidst skal du genindsætte vermikulitdeflektorpladen og skrue metalpladen tilbage på kroppen.
Bytt ut keramikkplatene i forbrenningskammeret
(Siden steinene i forbrenningskammeret er stablet oppå hverandre, må de tas ut fra toppen og ned og settes inn igjen i riktig rekkefølge, avhengig av hvilken plate som skal byttes ut).
PS: Til slutt må du sette inn vermikulittdeflektorplaten igjen og skru metallplaten tilbake på kroppen.
Asendage põlemiskambri keraamilised plaadid
(Kuna põlemiskambri kivid on üksteise peale laotud, tuleb need vastavalt sellele, milline plaat tuleb asendada, ülevalt alla võtta ja vastavalt uuesti paigaldada).
PS: Lõpuks paigaldage vermikuliidist deflektorplaat tagasi ja kruvige metallplaat korpusele tagasi.
Nomainiet keramiskās plāksnes sadegšanas kamerā
(Tā kā sadegšanas kameras akmeņi ir salikti viens uz otra, atkarībā no tā, kura plāksne ir jānomaina, tās ir jāizņem no augšas uz leju un atbilstoši jāievieto atpakaļ.) PS: Visbeidzot, lūdzu, ievietojiet atpakaļ vermikulīta deflektora plāksni un pieskrūvējiet metāla plāksni atpakaļ uz korpusa.
Pakeiskite degimo kameros keramines plokštes
(Kadangi degimo kameros akmenys yra sukrauti vienas ant kito, priklausomai nuo to, kuri plokštė turi būti pakeista, jas reikia išimti iš viršaus į apačią ir atitinkamai įdėti atgal).
PS: Galiausiai įdėkite vermikulito deflektoriaus plokštę ir prisukite metalinę plokštę atgal prie korpuso.
Ersetzen Sie die Keramikplatten in der Brennkammer
(Da die Brennkammersteine übereinander gestapelt sind, müssen sie je nachdem, welche Platte ersetzt werden muss, von oben nach unten herausgenommen und entsprechend wieder eingesetzt werden.)
PS: Setzen Sie zum Schluss bitte die Vermiculit-Ablenkplatte wieder ein und schrauben Sie die Metallplatte wieder auf das Gehäuse.
Wymień płytki ceramiczne w komorze spalania
(Ponieważ kamienie komory spalania są ułożone jeden na drugim, w zależności od tego, która płytka wymaga wymiany, należy je wyjąć od góry do dołu i odpowiednio ponownie włożyć).
PS: Na koniec należy ponownie włożyć płytkę deflektora wermikulitowego i przykręcić metalową płytkę z powrotem do korpusu.

mustanggrill