Einhell

FREELEXO
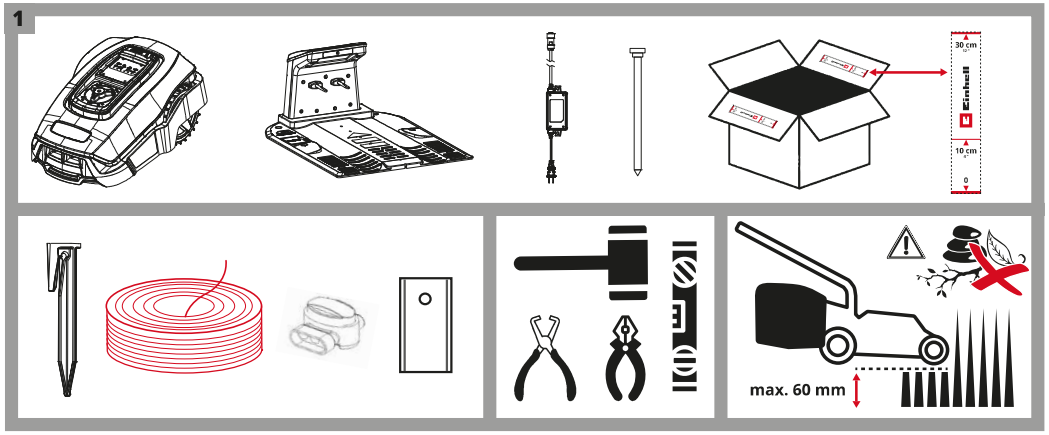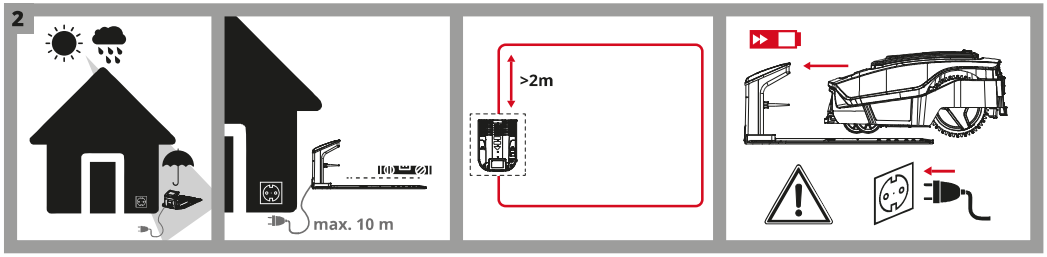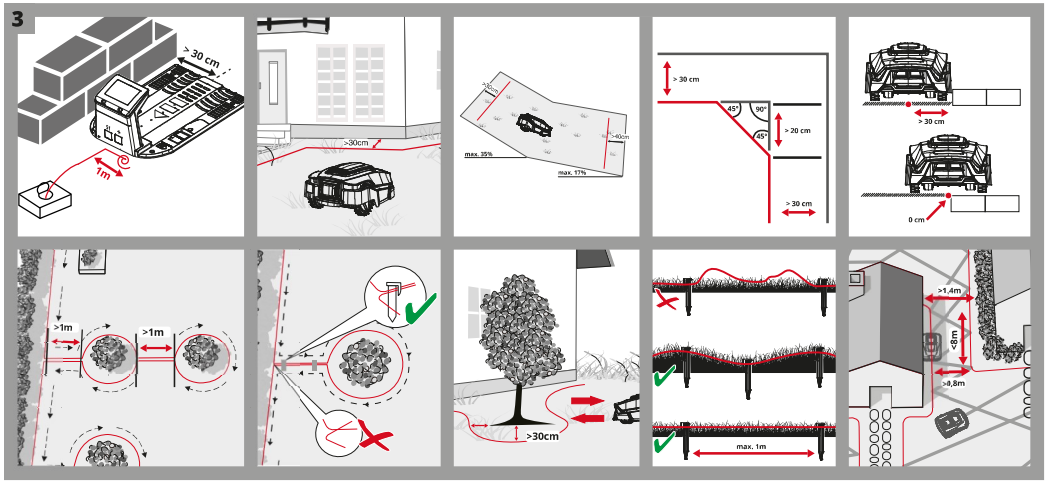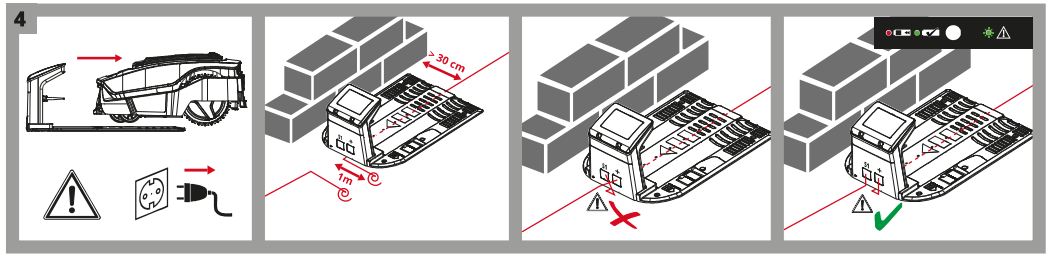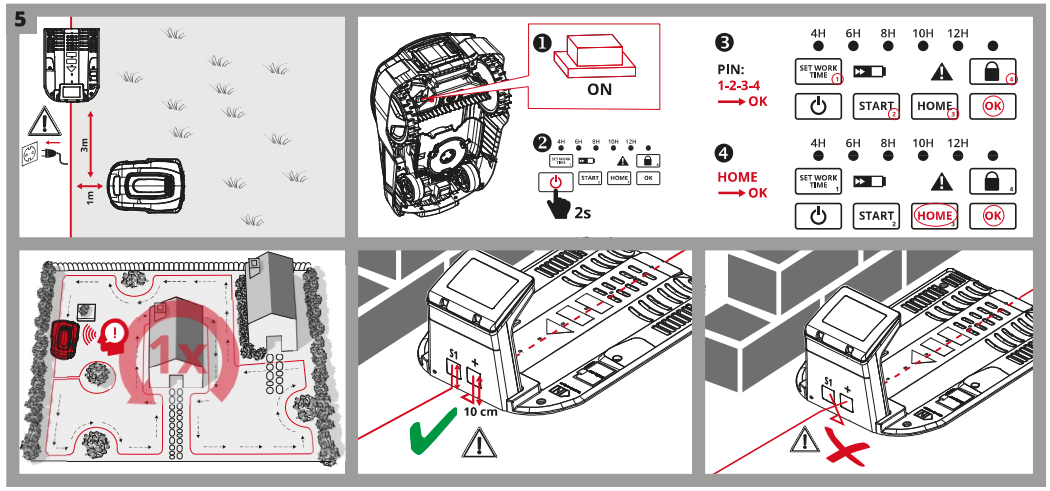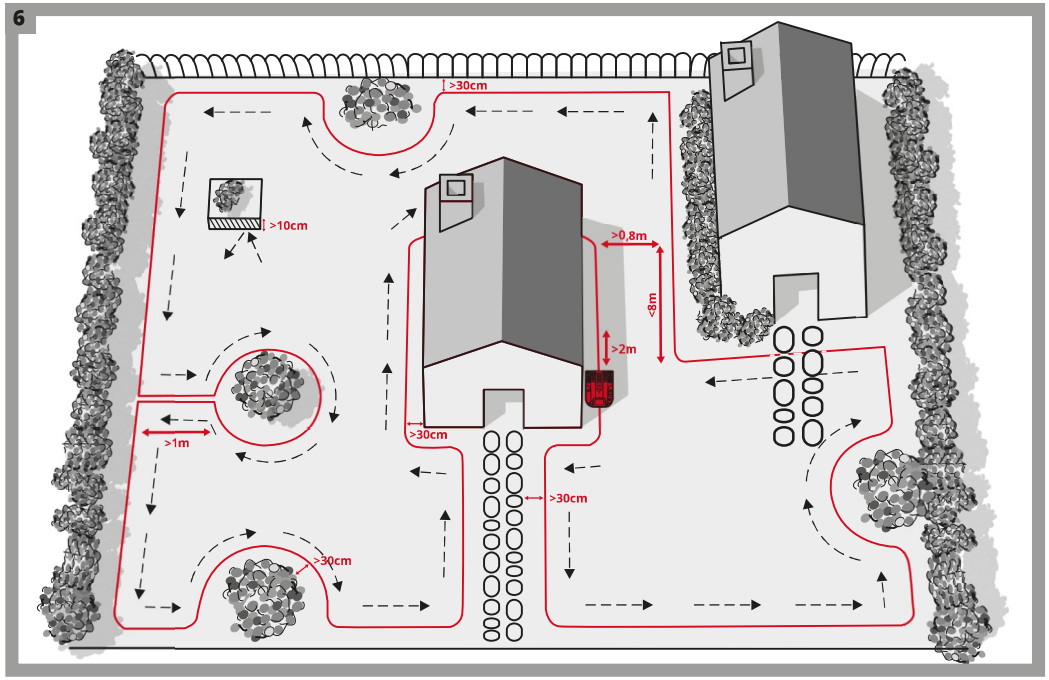
SERVICE
http://qr.einhell.com/179a044c